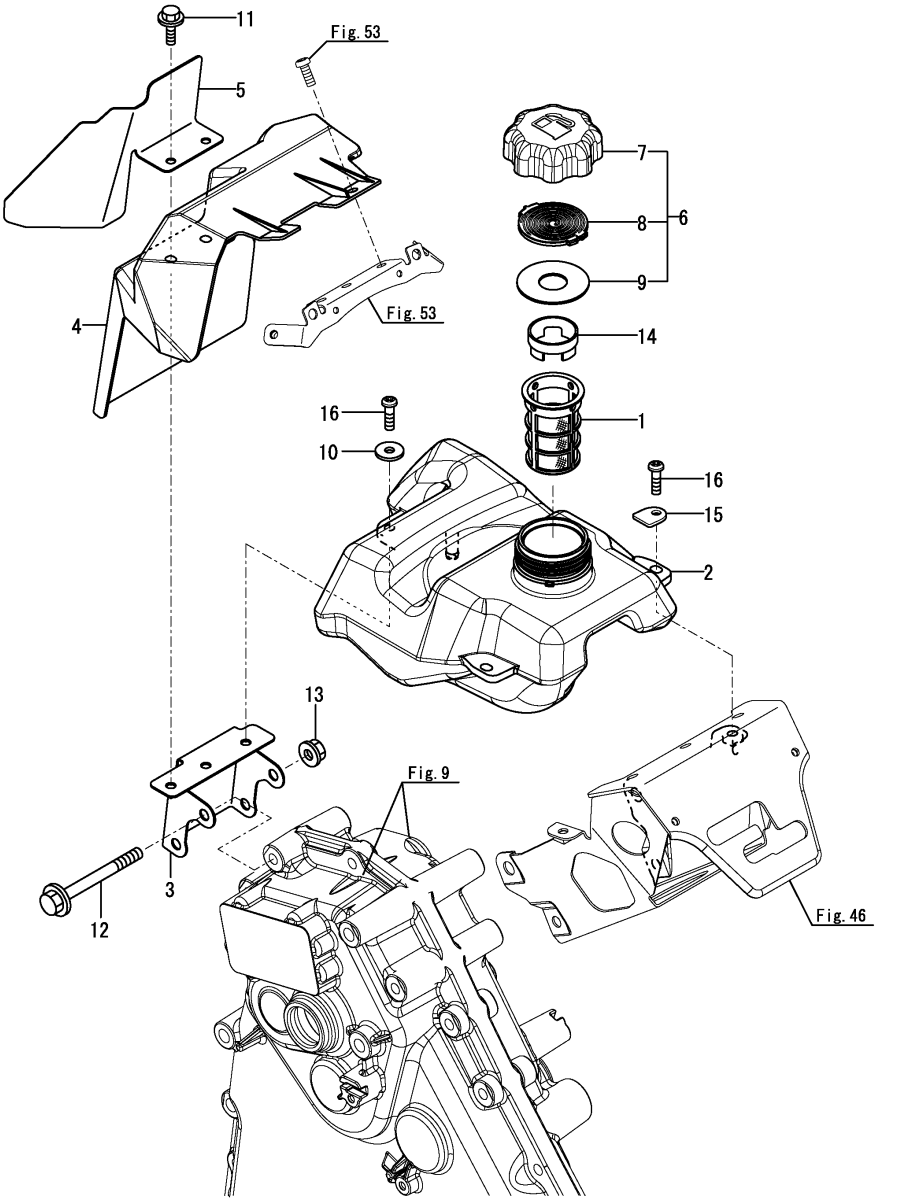Fig.54. 燃料タンク