0CNP6-M01211　エンジンフレーム部
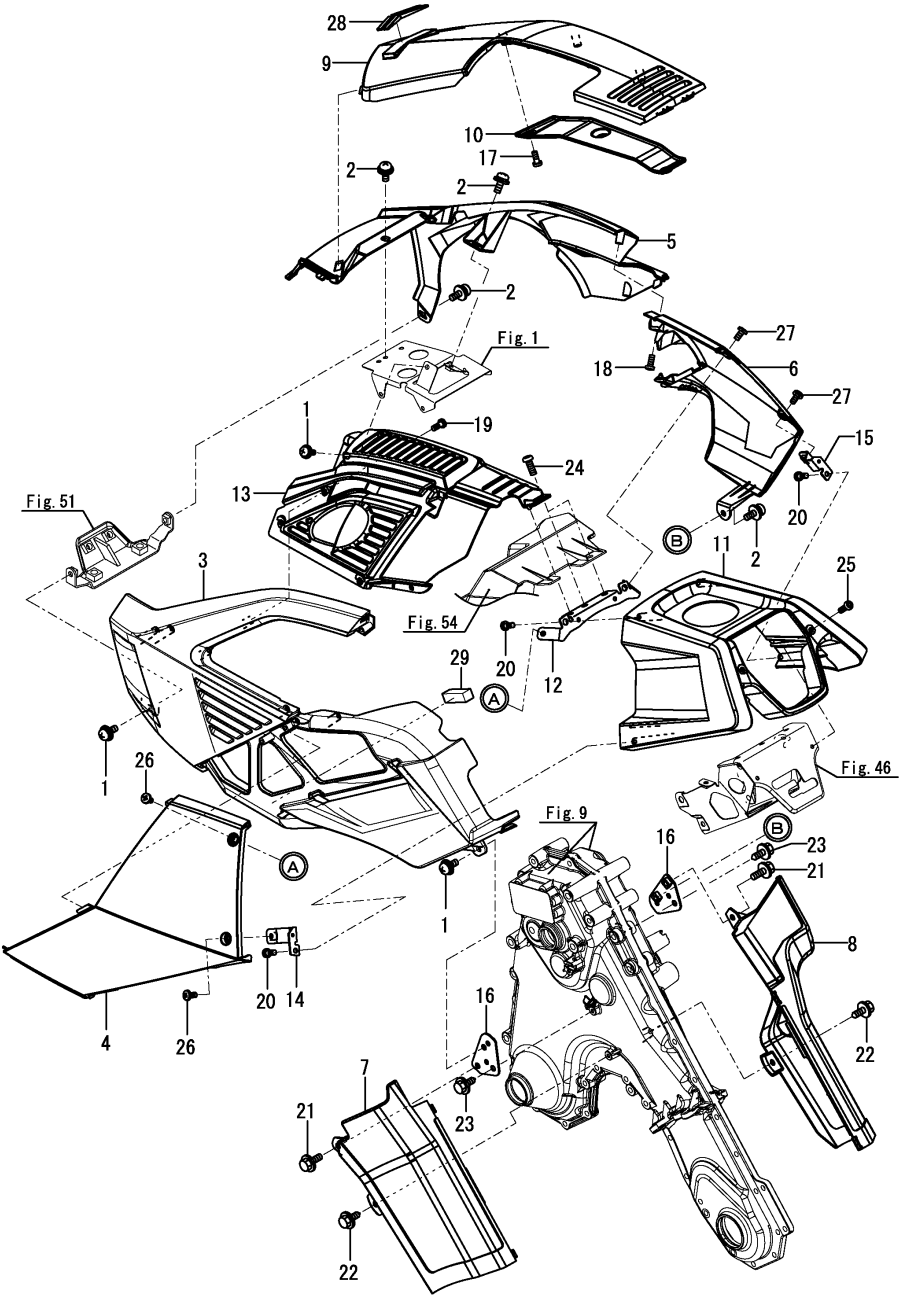
Fig.53. カバー