Fig.14.　キャブレタ

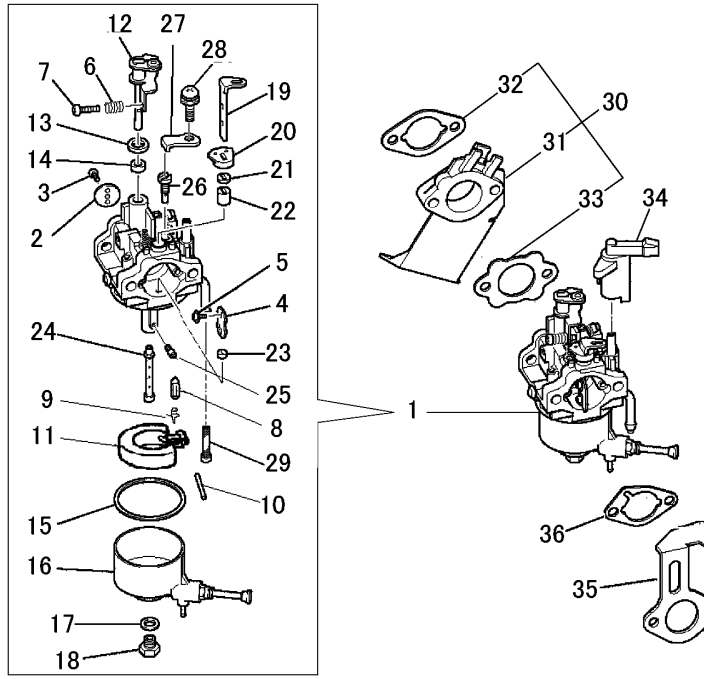
12
27
28
7
6
19
13
20
14
21
3
26
22
2
5
4
24
23
25
9
8
11
29
10
15
16
17
18
32
30
31
33
34
1
36
35