部位　04　カムシヤフト & バルブ

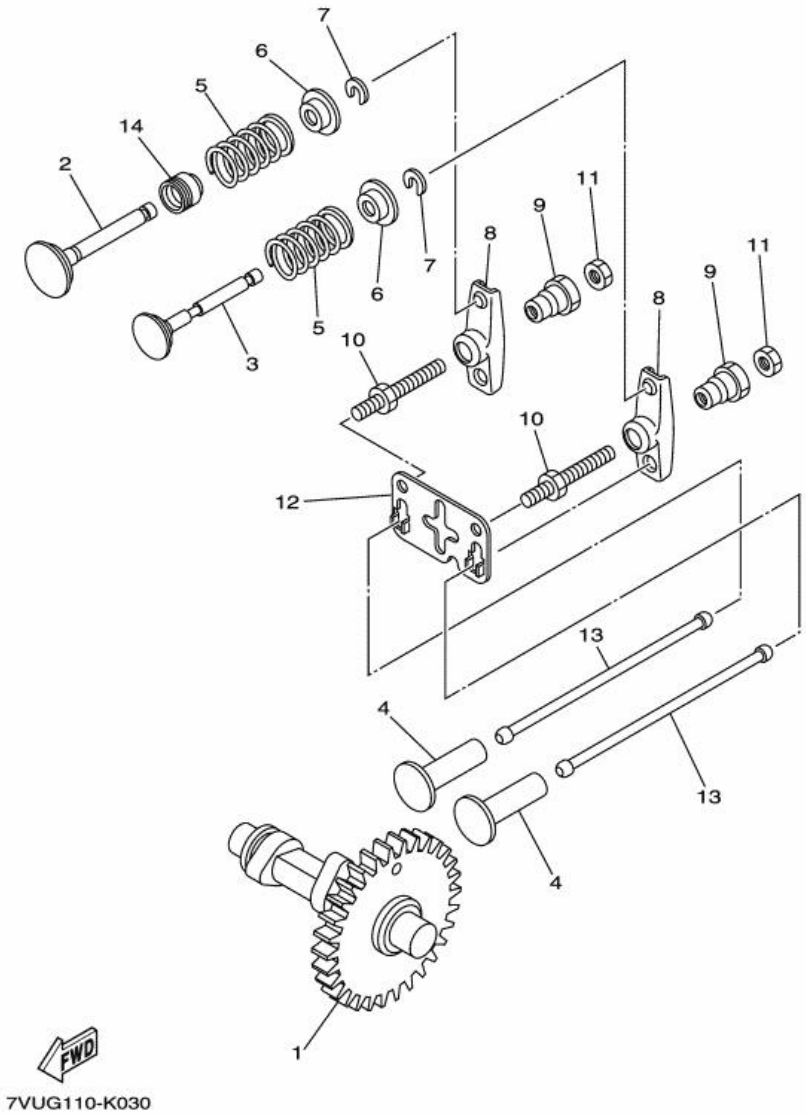

Ref番号	部品番号	部品名称 備考	個数	ニュース	適用号機
1	7CN-E2170-00	カムシヤフトアセンブリ 1	1		
2	7CN-E2111-00	バルブ,インテーク	1		
3	7CN-E2121-00	バルブ,エキゾースト	1		
4	7CN-E2153-00	リフタ,バルブ	2		
5	90501-20800	スプリング,コンプレツシヨン	2		
6	7CN-E2117-00	リテーナ,バルブスプリング	2		
7	7CN-E2118-00	コツタ,バルブ	2		
8	7CN-E2151-00	アーム,バルブロツカ	2		
9	7CN-E2165-00	ピボツト,ロツカアーム	2		
10	7CN-E2157-01	ボルト	2		
11	7CN-E2158-01	ナツト,ロツク	2		
12	7CN-E2155-01	ガイド,プツシユロツド	1		
13	7CN-E2154-00	ロツド,バルブプツシユ	2		
14	7DH-E2119-01	シール,バルブステム	1		

Copyright(C) 2014 YAMAHA MOTOR CO. LTD. JAPAN All rights reserved

部位　04　カムシャフト & バルブ

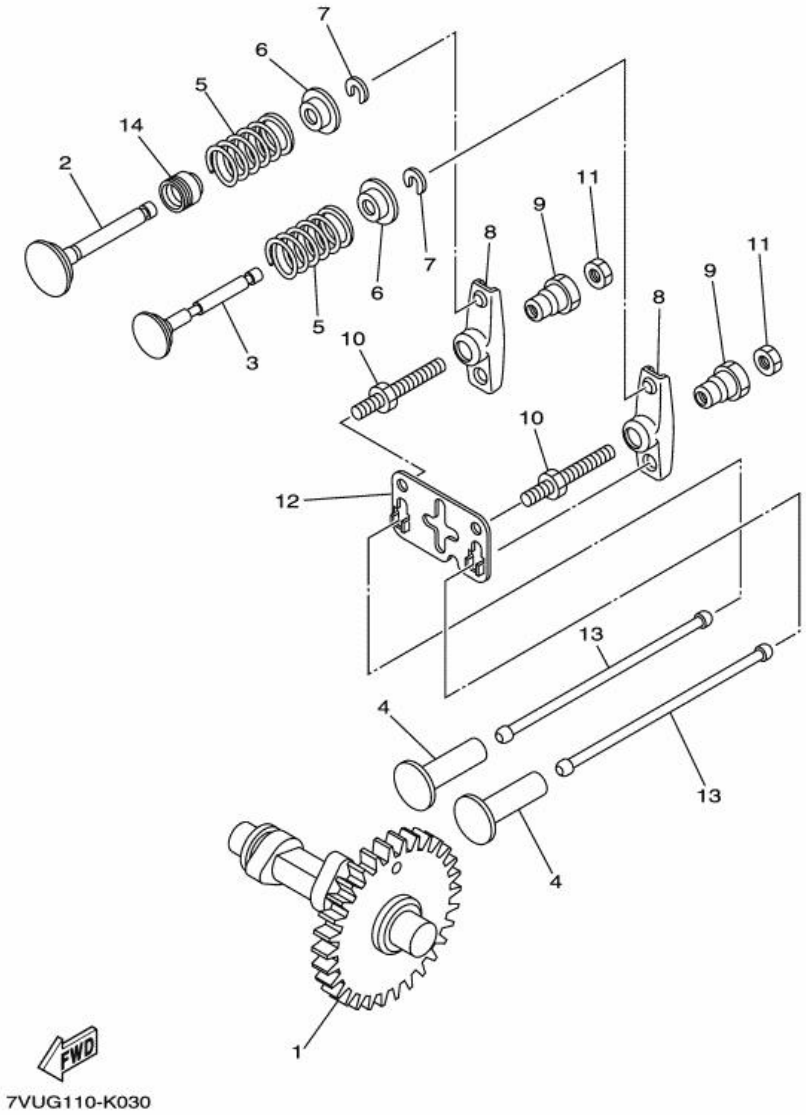

Copyright(C) 2014 YAMAHA MOTOR CO. LTD. JAPAN All rights reserved