仕　様		
電源	主電源	DC7V(電源回路)
	バックアップ	DC3V(アルカリ乾電池単3形4本)
使用圧力範囲		0.05(流動時)~0.75(静止時)MPa
使用水		水道水および飲用可能な井戸水
使用環境温度範囲		0~40℃
使用環境湿度範囲		90%RH以下
適正流量範囲		2~3L/分(2.5L/分定流量弁内蔵)
感知方式		距離測定式赤外線センサー
感知距離		自動設定(感知距離自動調整機能内蔵)
感知エリア幅		約φ10mm

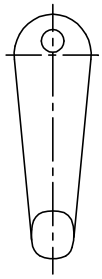

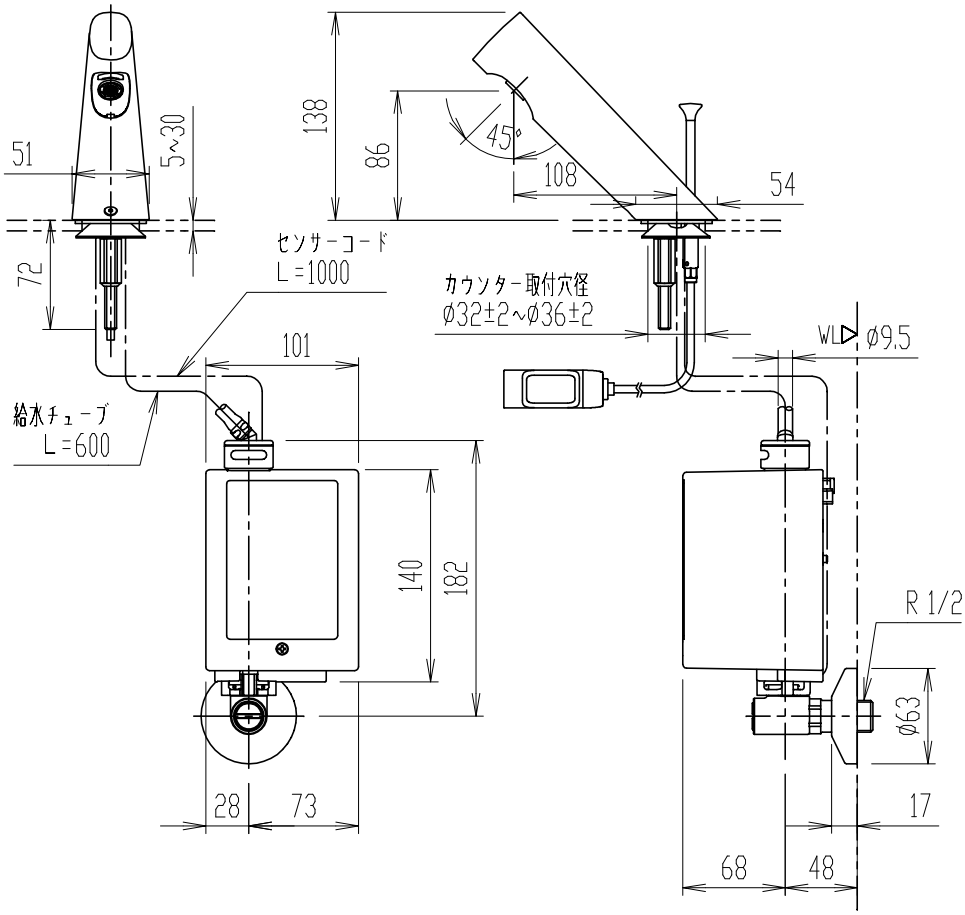

・破損する恐れがありますので、凍結する可能性のある場所では使用しないでください。
・直射日光が当たる場所への設置は不可。
・インバータ照明により誤作動する場合あり。

日付	2020.12.03	尺度	1:5	製図	釜山	検図	磯崎	品番	AM-300
図番	XK-AM300-0005B							品名	自動単水栓(13)
備考									株式会社 LIXIL