結線図

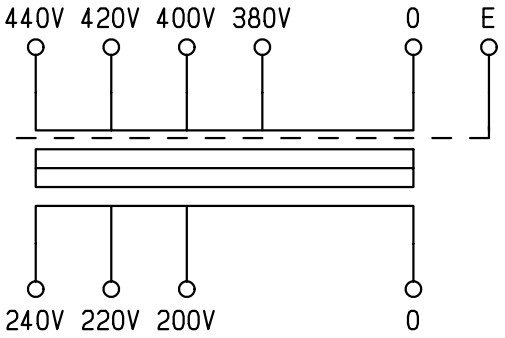

仕様	
形式	NYSB-100
相数	1 Φ
容量	100VA
周波数	50/60Hz
一次電圧	440-420-400-380V
二次電圧	240-220-200V
二次電流	0.42A
耐熱クラス	A
絶縁抵抗	100MΩ以上(DC1kV)
絶縁耐圧	AC2.5kV/1分間(P-S,E間)
	AC2kV/1分間(S-E間)
重量	約 3.0kg
適用規格	JEM-1333-1976
備考	静電シールド(E)付

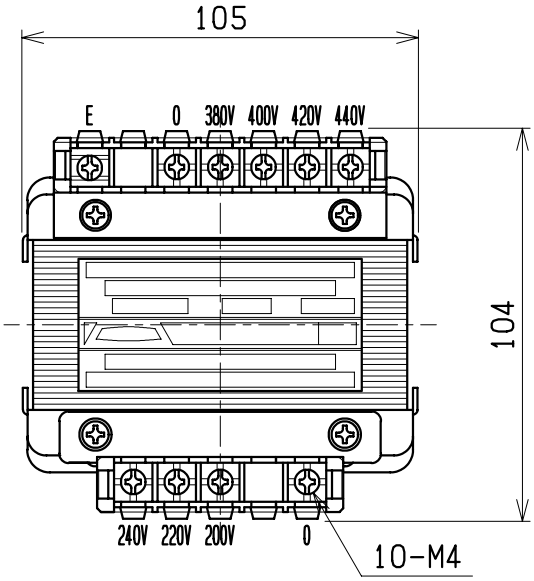

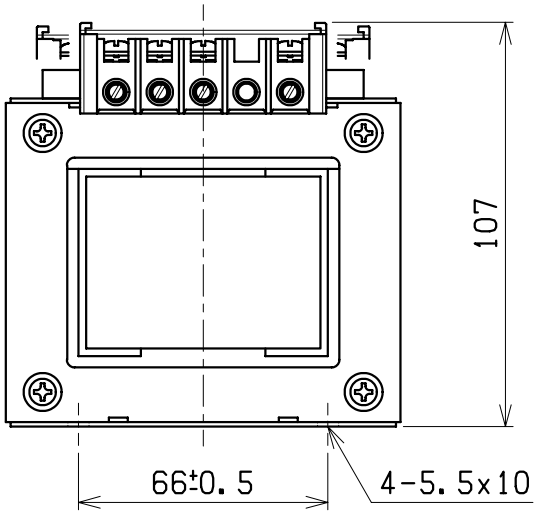

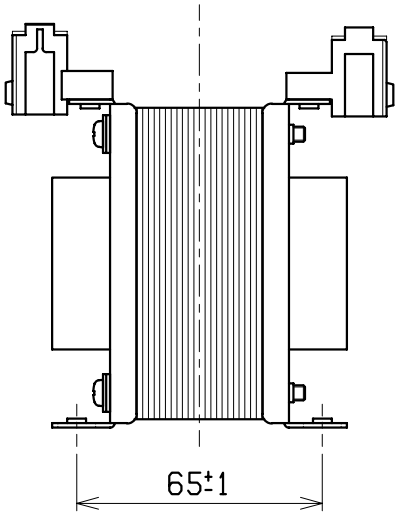

検図	設計	製図	担当者	画法	三角法	記事	名称	乾式自冷変圧器
				単位	m・m	33X45	形式	NYSB-100
CENTER 相原電機株式会社								