結線図

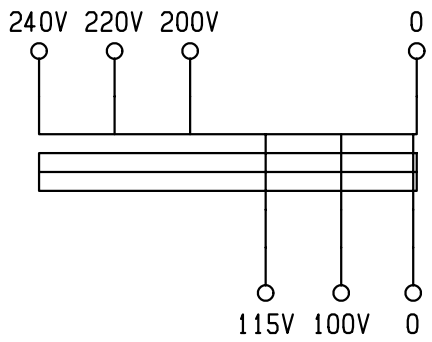

仕様	
形式	NSR-500
相数	1 Φ(単巻)
容量	500VA
周波数	50/60Hz
一次電圧	240-220-200V
二次電圧	115-100V
二次電流	4.35A
耐熱クラス	A
絶縁抵抗	100MΩ以上(DC1kV)
絶縁耐圧	AC2kv/1分間(P・S-E間)
重量	約 5.4kg
適用規格	JEM-1333-1976

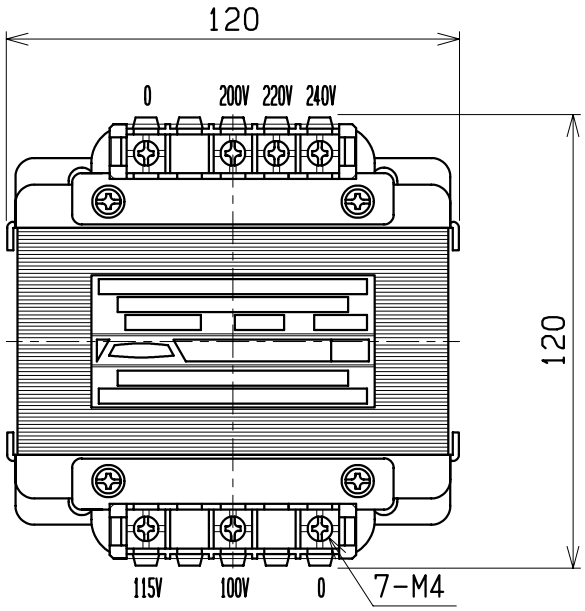

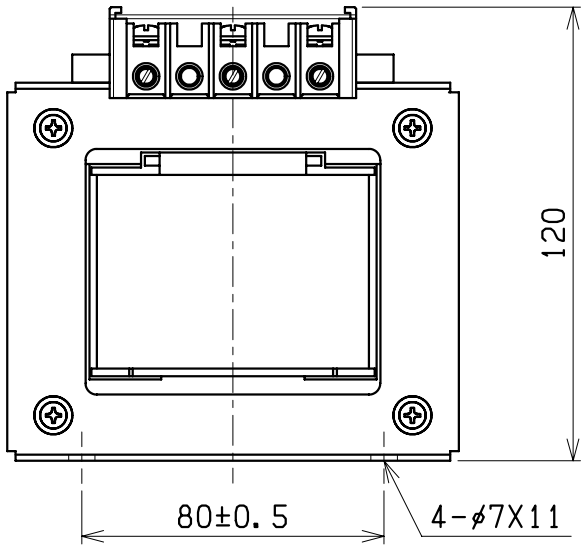

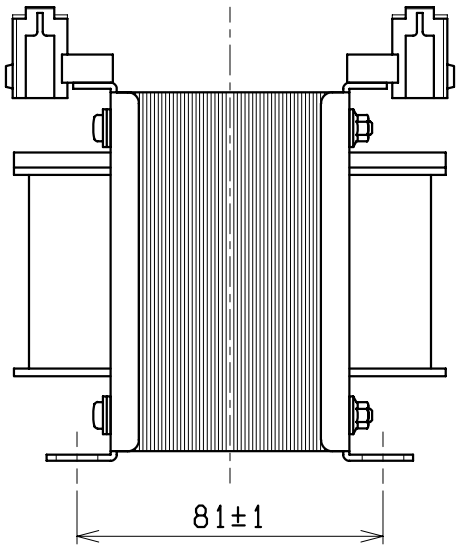

検図	設計	製図	担当者	画法	三角法	記事	名称	乾式自冷変圧器
				単位	m・m	4Kx60	形式	NSR-500
CENTER 相原電機株式会社								