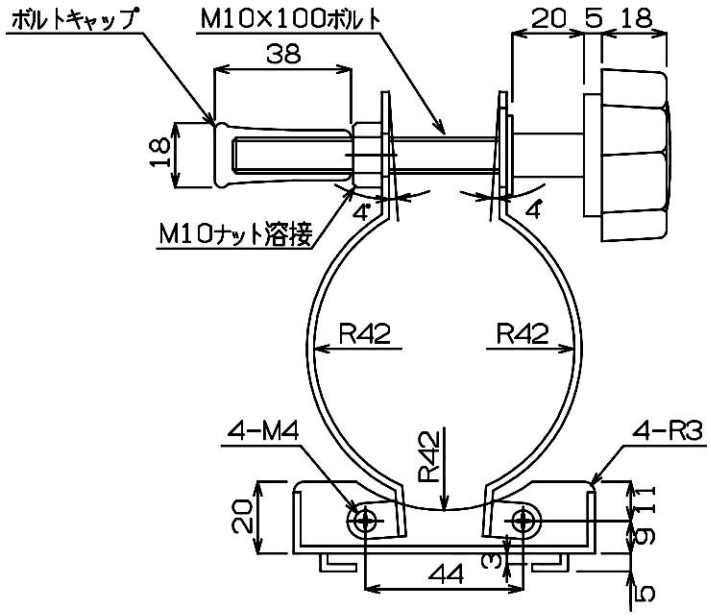
ボルトキャップ
M10×100ボルト
38
20
5
18
18
4°
4°
M10ナット溶接
R42
R42
4-M4
R42
4-R3
20
11
9
5
3
44

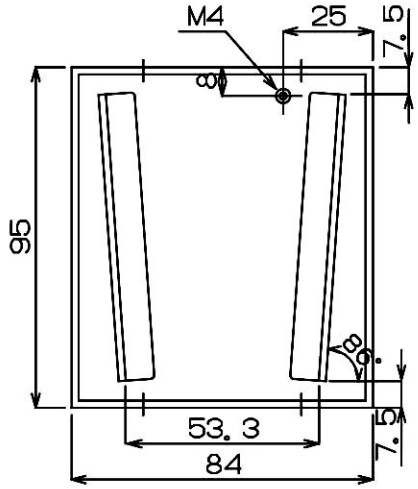
M4
25
7.5
8
95
86°
53.3
7.5
84

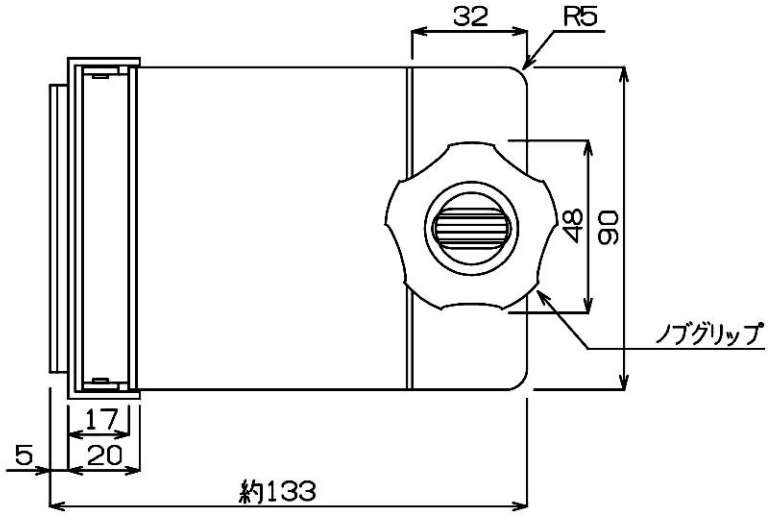
32
R5
48
90
ノブグリップ
17
5
20
約133