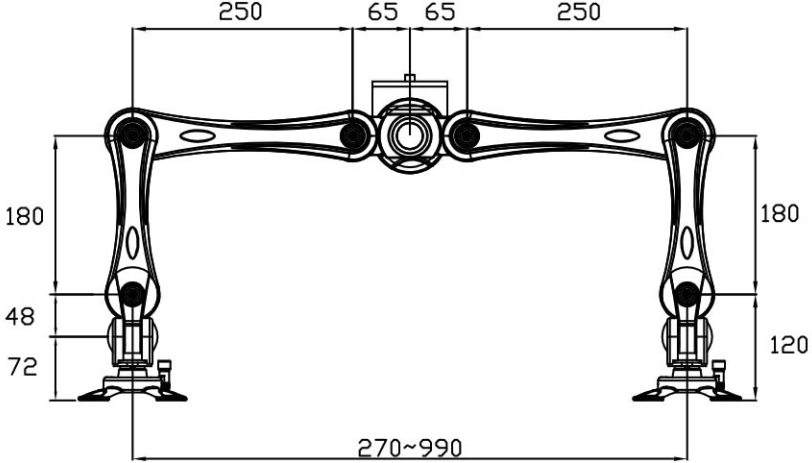

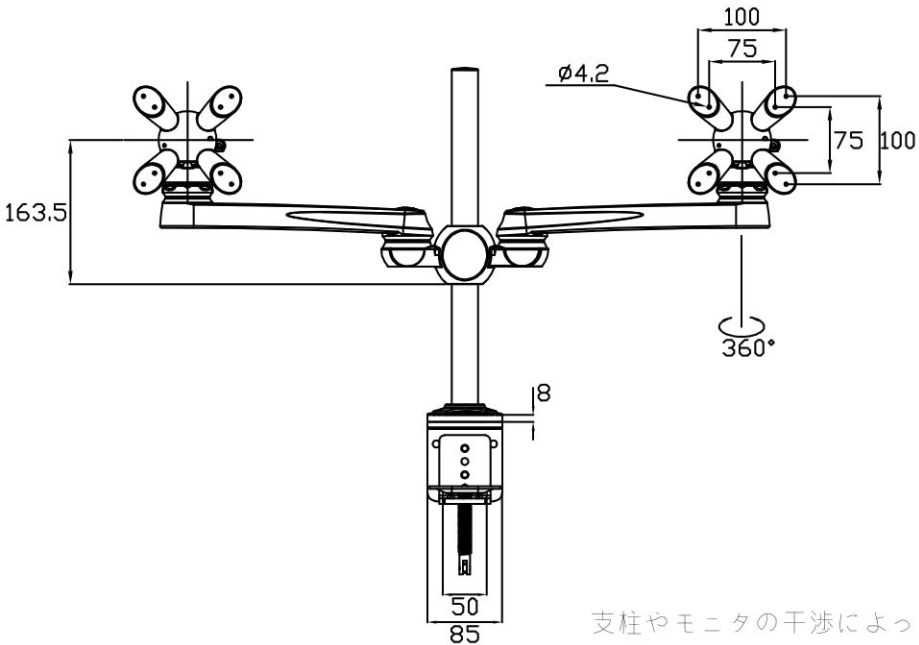

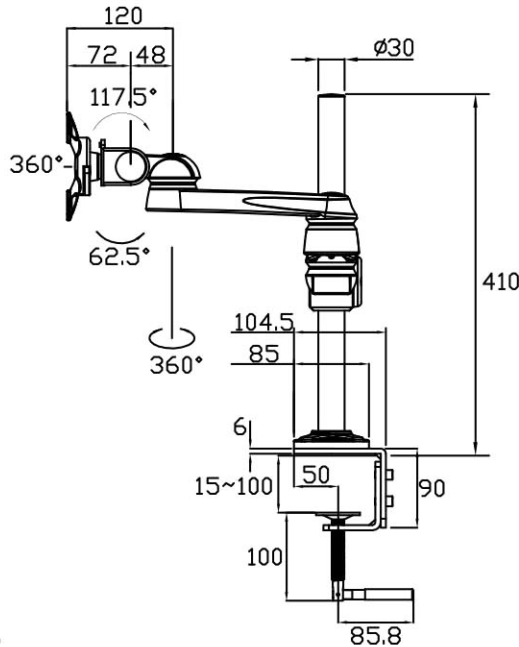

支柱やモニタの干渉によって可動範囲は制限されます。