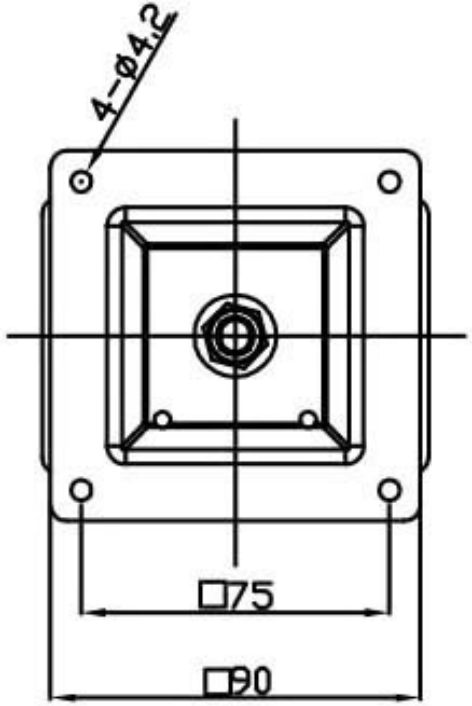

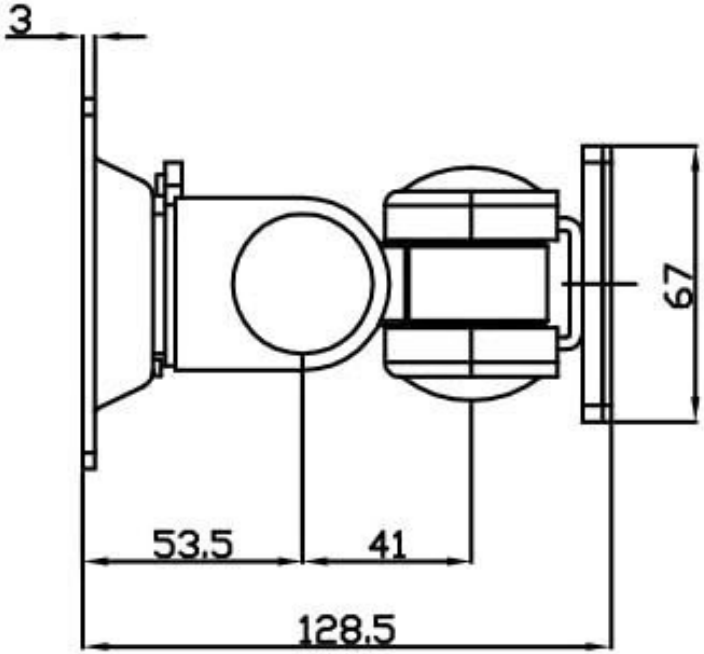

可動範囲

A: 270°

B: 180°
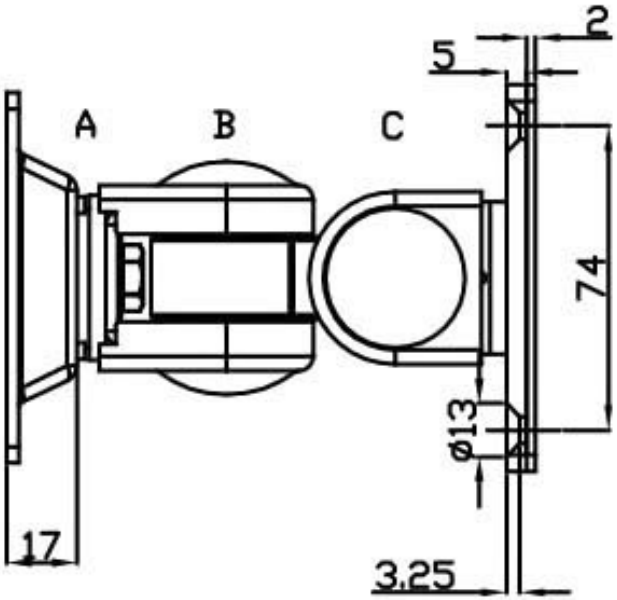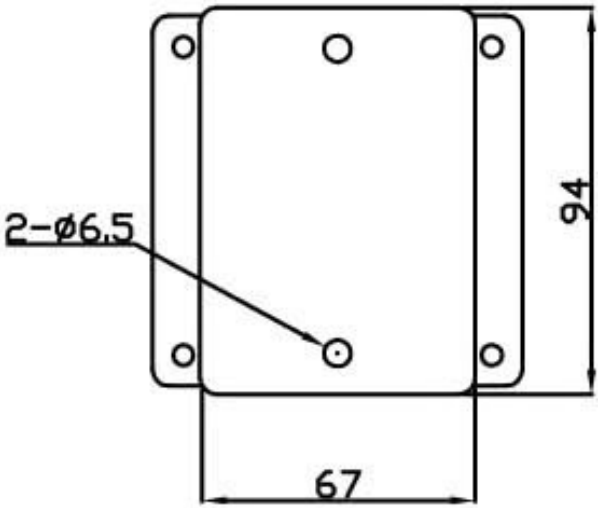
C: 180°