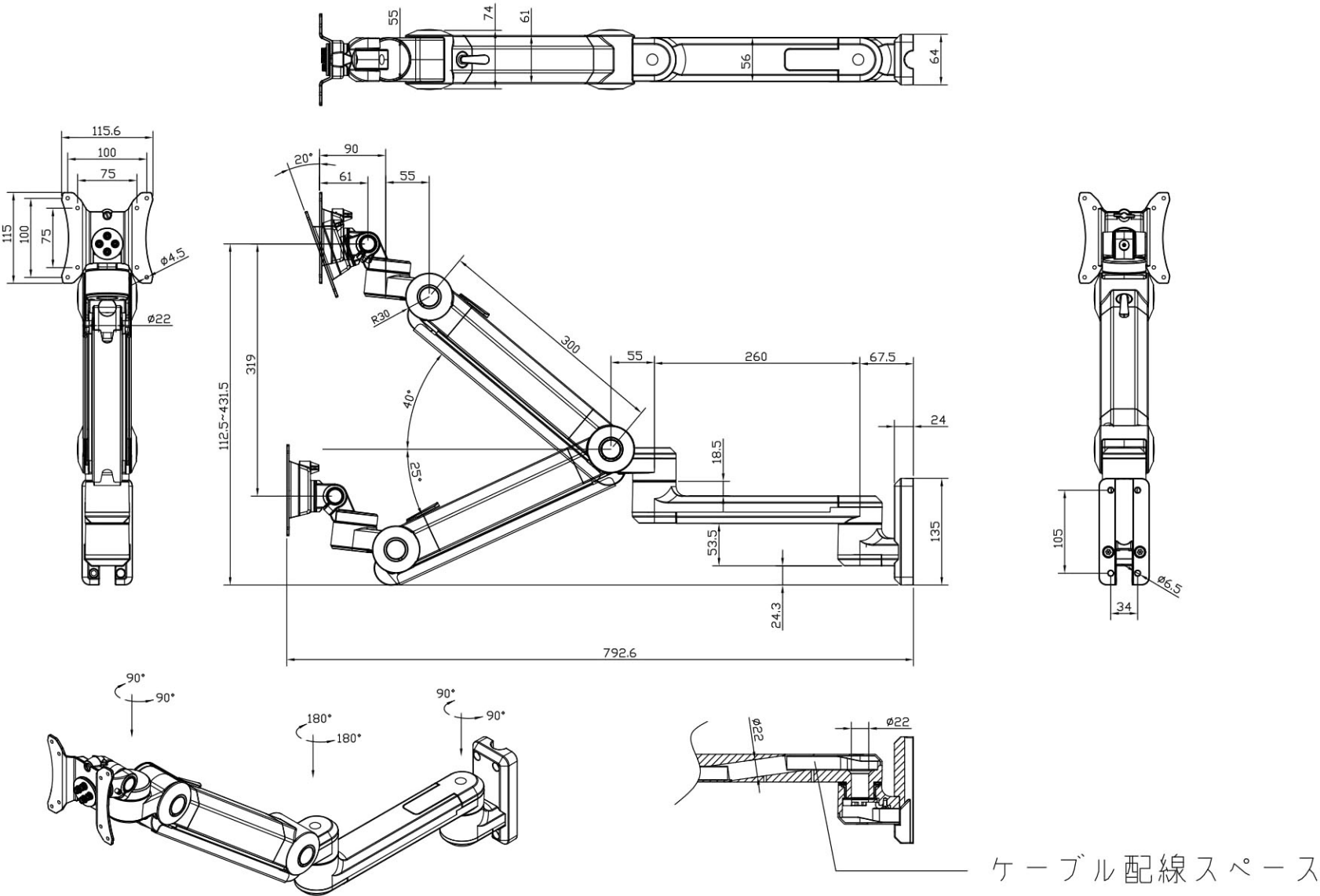
55
74
61
56
64
115.6
100
75
115
100
75
φ4.5
φ22
20°
90
61
55
R30
300
55
260
67.5
24
319
112.5~431.5
40°
25°
18.5
53.5
135
24.3
792.6
105
φ6.5
34
90°
90°
180°
180°
90°
90°
φ22
φ22
ケーブル配線スペース