部位　11　マグネツト

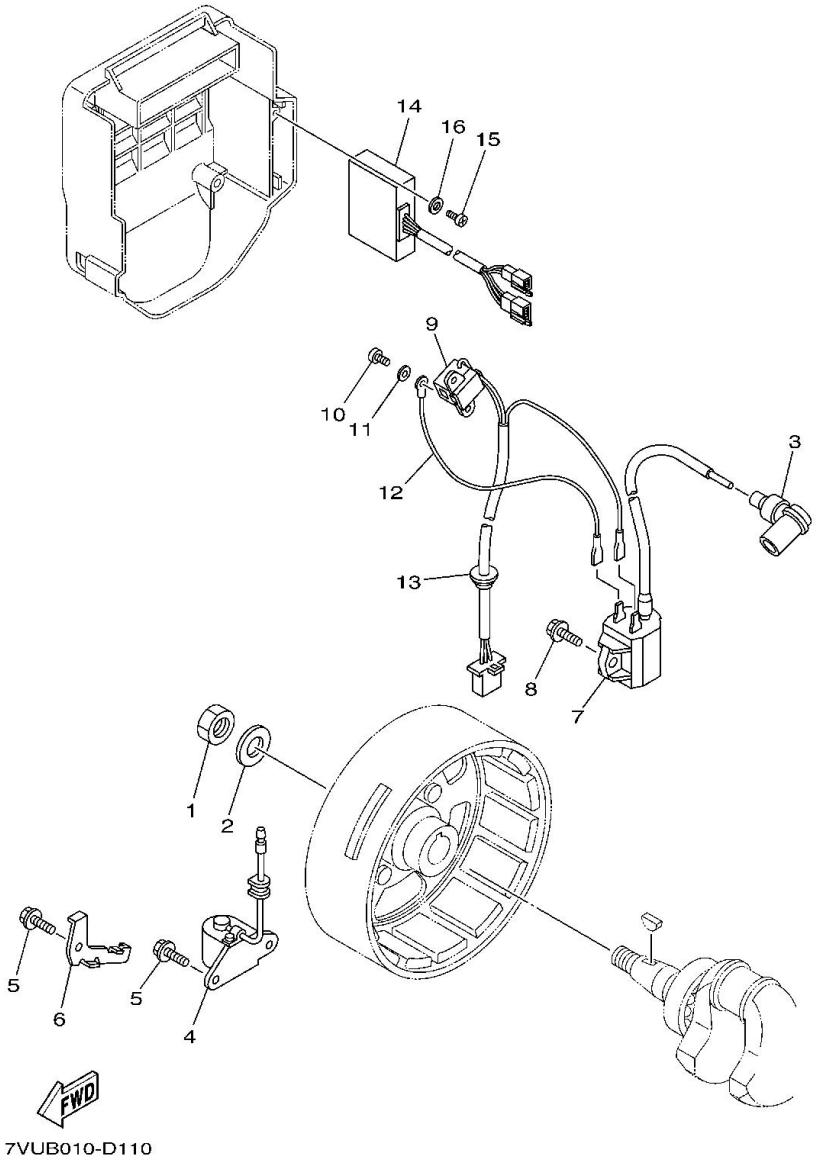

Ref番号	部品番号	部品名称 備考	個数	ニュース	適用号機
1	90170-14403	ナツト	1		
2	92907-14200	ワツシヤ	1		
3	7VU-82370-00	プラグキヤツプアセンブリ	1		
4	7CN-H5720-00	オイルレベルゲージアセンブリ	1		
5	95822-06012	ボルト,フランジ	3		
6	7CN-H5724-00	クランプ	1		
7	7VU-82310-00	イグニツシヨンコイルアセンブリ	1		
8	95807-06020	ボルト,フランジ	1		
9	7VU-85595-00	コイル,パルサ	1		
10	98507-05010	スクリユ,パンヘツド	2		
11	92907-05600	ワツシヤ,プレート	2		
12	7VU-82318-00	ワイヤ,サブリード	1		
13	90480-12013	グロメツト	1		
14	7VU-85540-21	C.D.I.ユニツトアセンブリ	1		
15	97707-50612	スクリユ,タツピング	1		

Copyright(C) 2014 YAMAHA MOTOR CO. LTD. JAPAN All rights reserved

部位　11　マグネット

Ref番号	部品番号	部品名称 備考	個数	ニュース	適用号機
16	90201-05032	ワツシヤ,プレート	1		

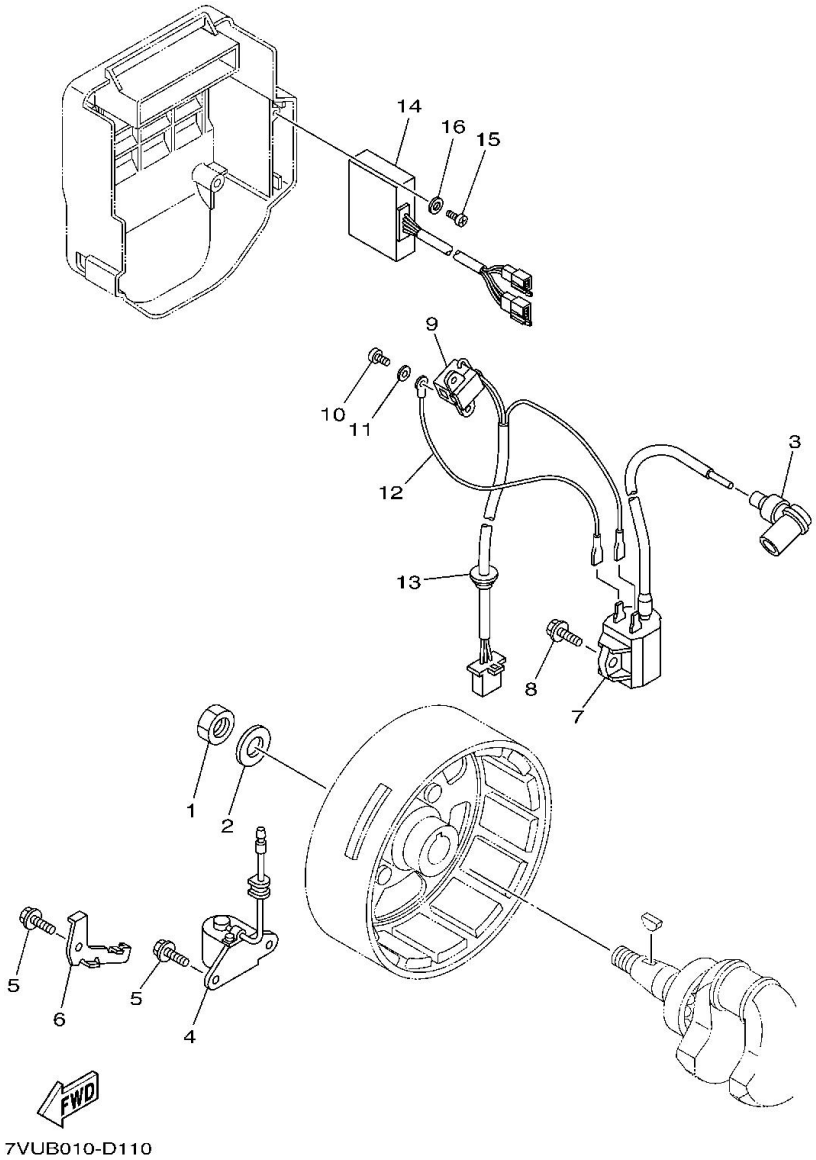

Copyright(C) 2014 YAMAHA MOTOR CO. LTD. JAPAN All rights reserved