品　番	型　式	適用ドア	
		巾×高さ(mm)以下	質量(kg)以下
SUS PH-1	型枠取付型	900×2100	120

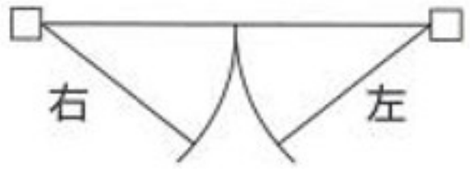

※本図は左勝手

1 トップピボット(上枠側)

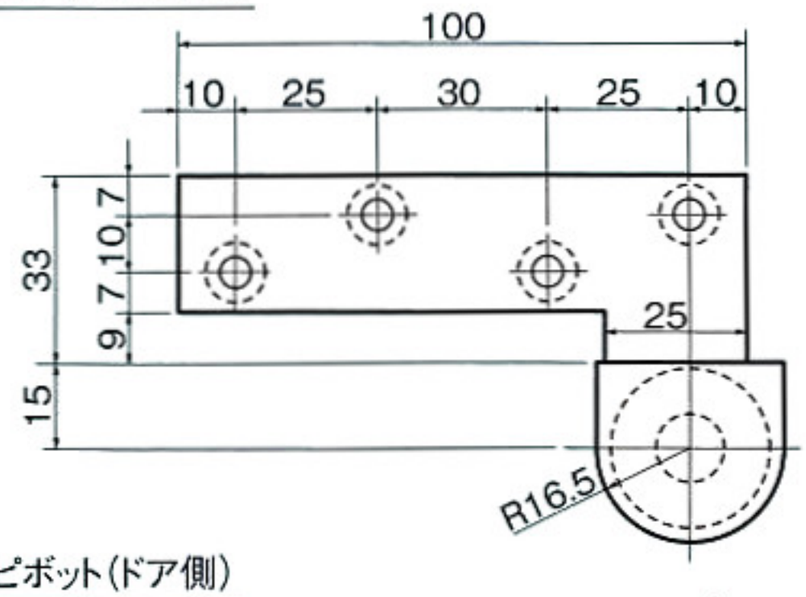

2 トップピボット(ドア側)

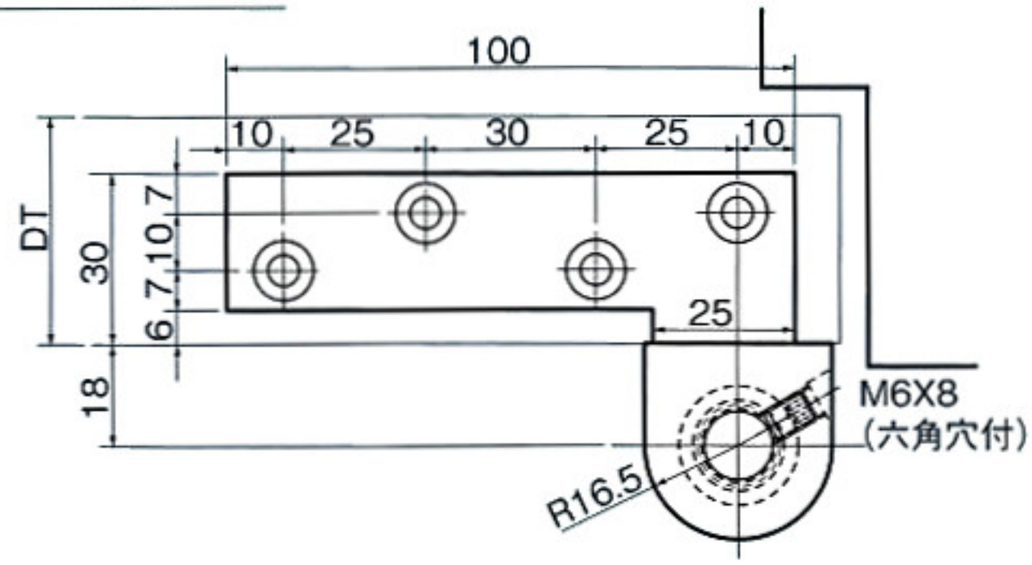

3 アーム(ドア側)

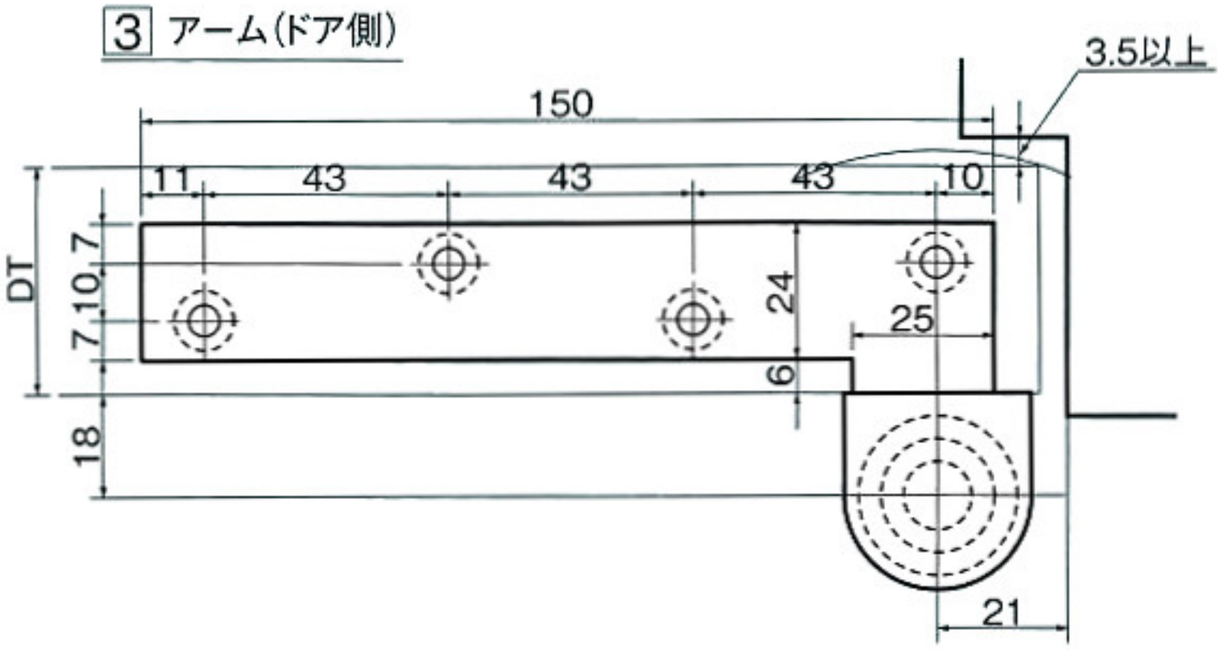

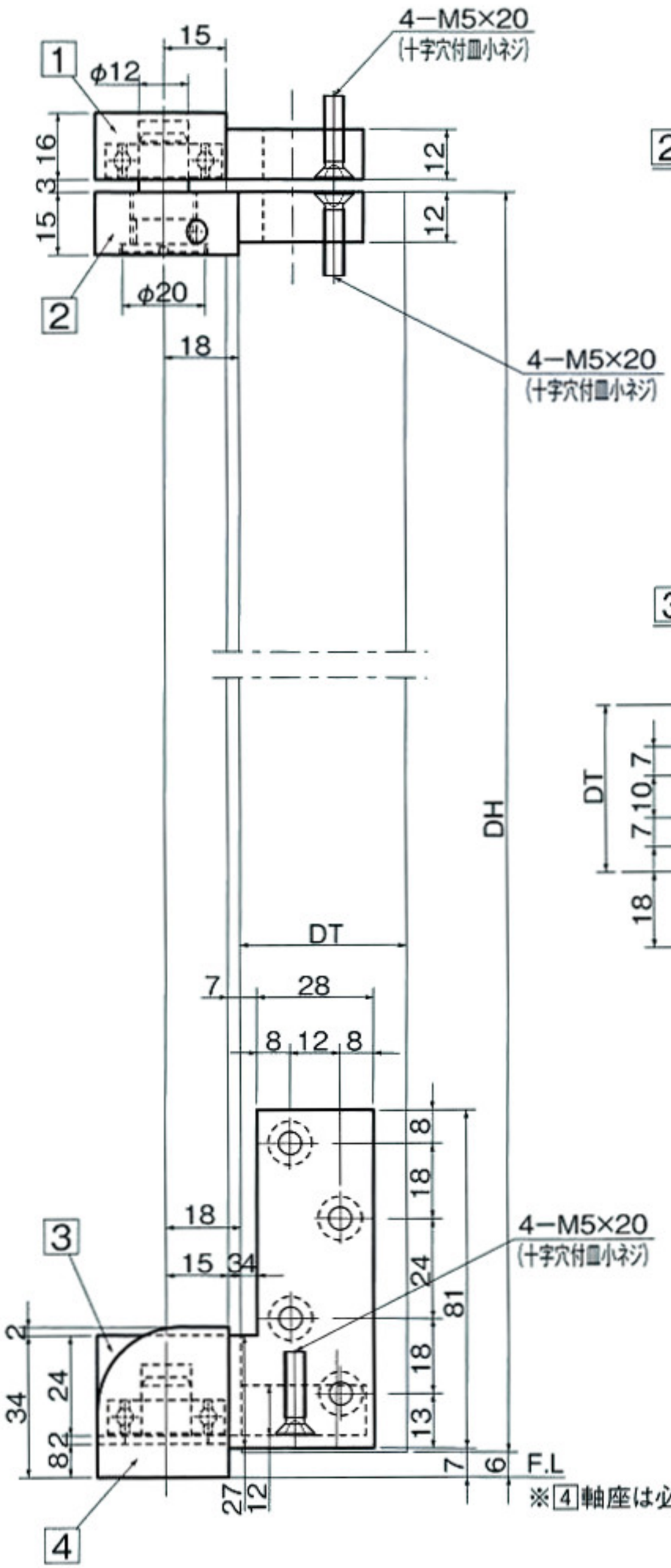

※4軸座は必ず床面に接地して下さい。
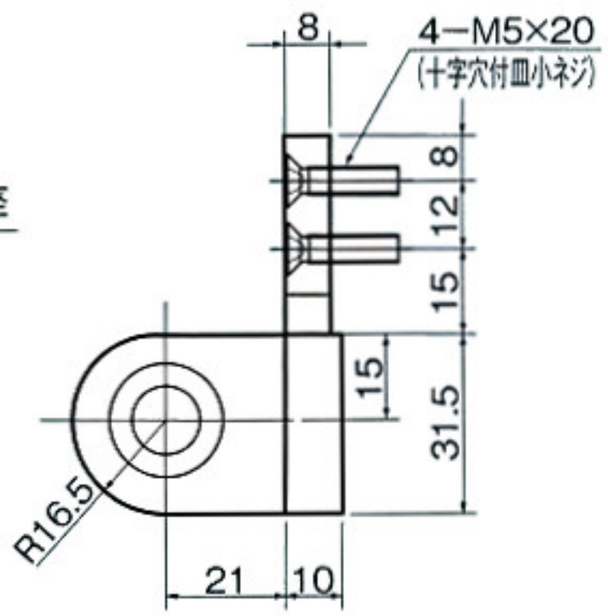
4 軸座