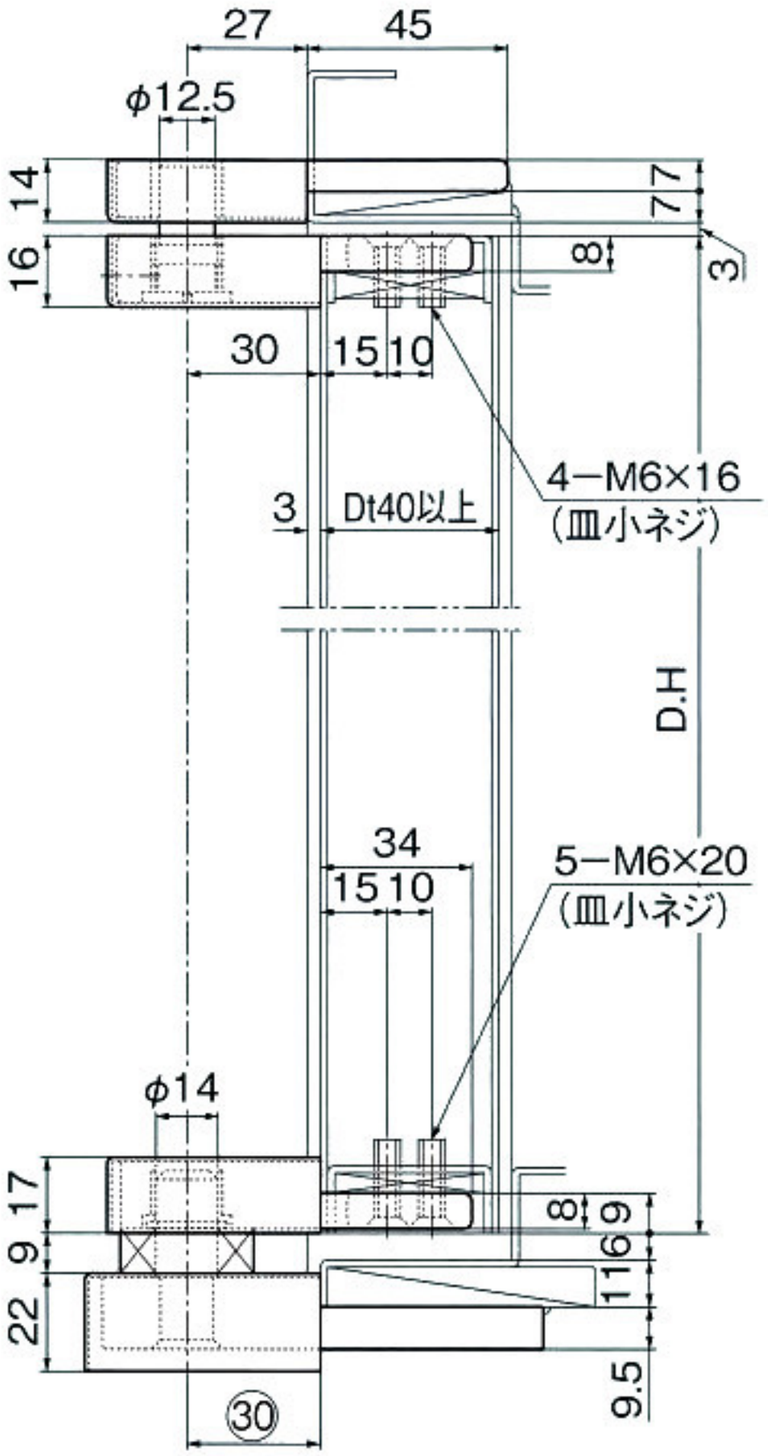

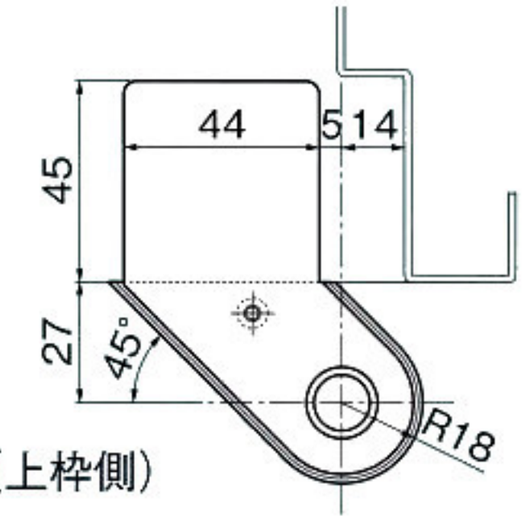

1 トップピボット(上枠側)

※本図は左開き

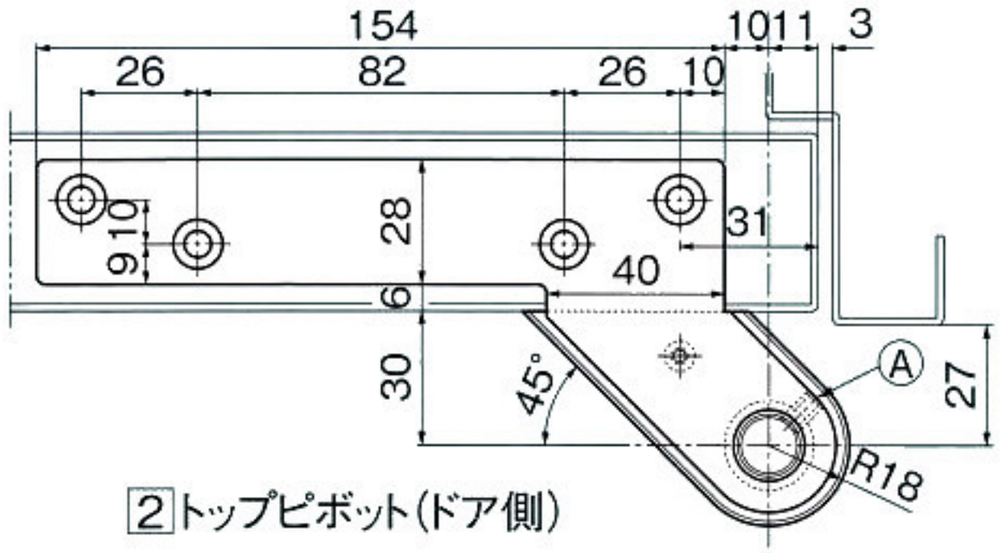

2 トップピボット(ドア側)

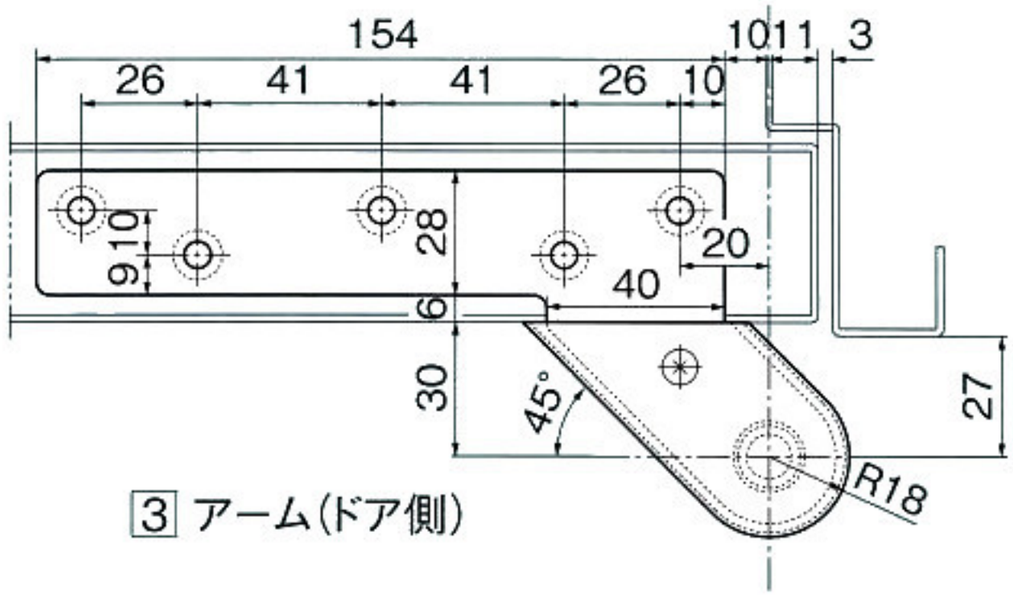

3 アーム(ドア側)

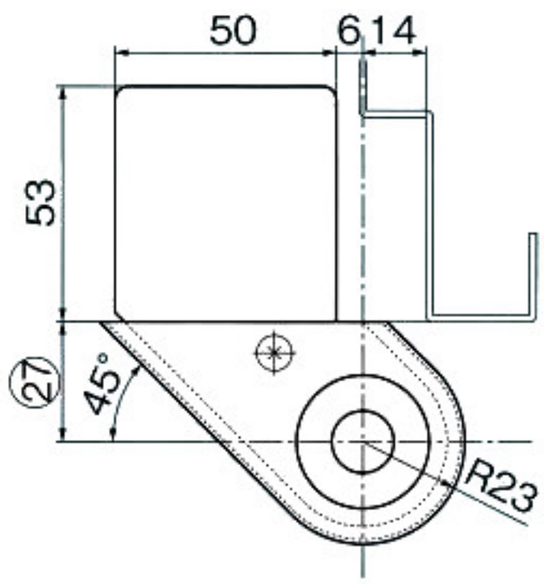

4 軸座

品　番	型　式	適用ドア	
		巾×高さ(mm)以下	質量(kg)以下
13CD/13C	沓摺差込型	1050×2200	120

注意

Ⓐのセットスクリューはドアを吊込後ピン溝に合せて強く締め付けて下さい。