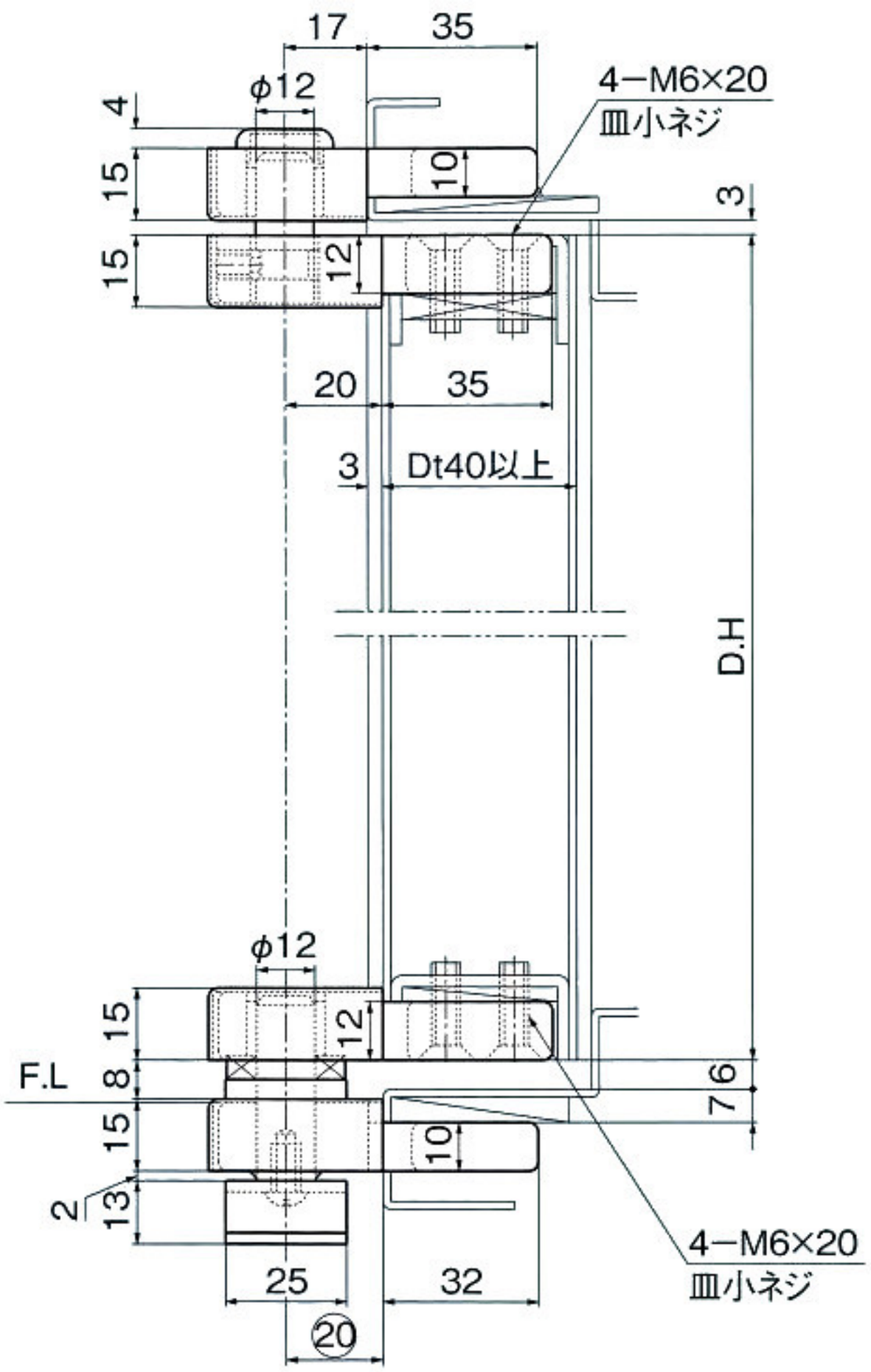

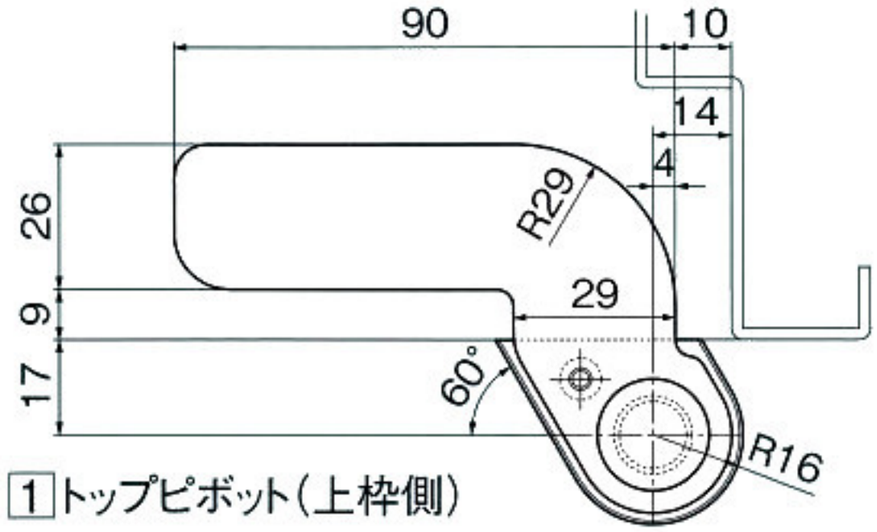

1 トップピボット（上枠側）

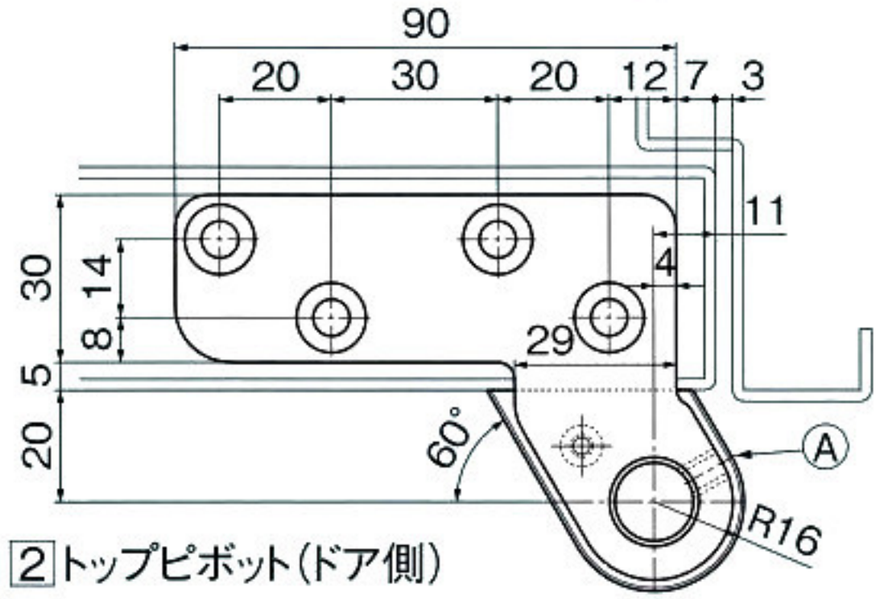

2 トップピボット（ドア側）

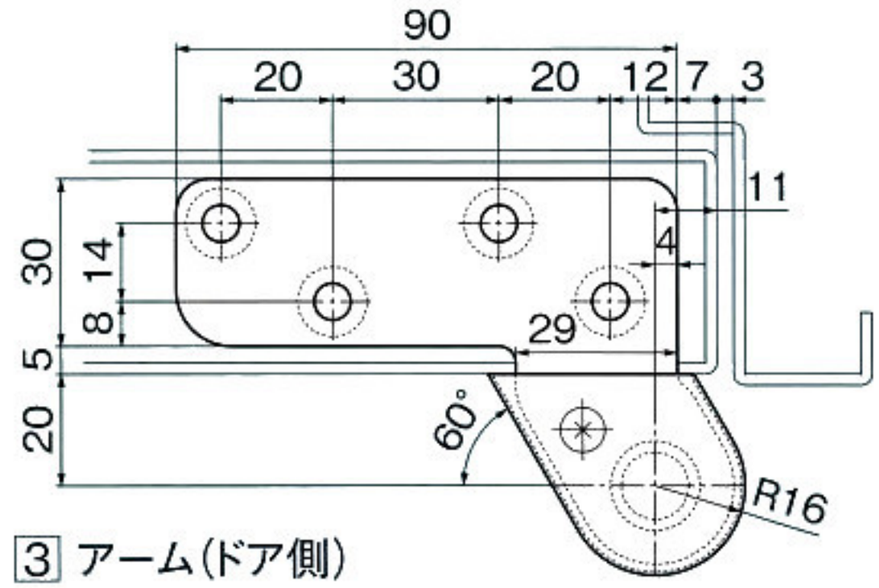

3 アーム（ドア側）

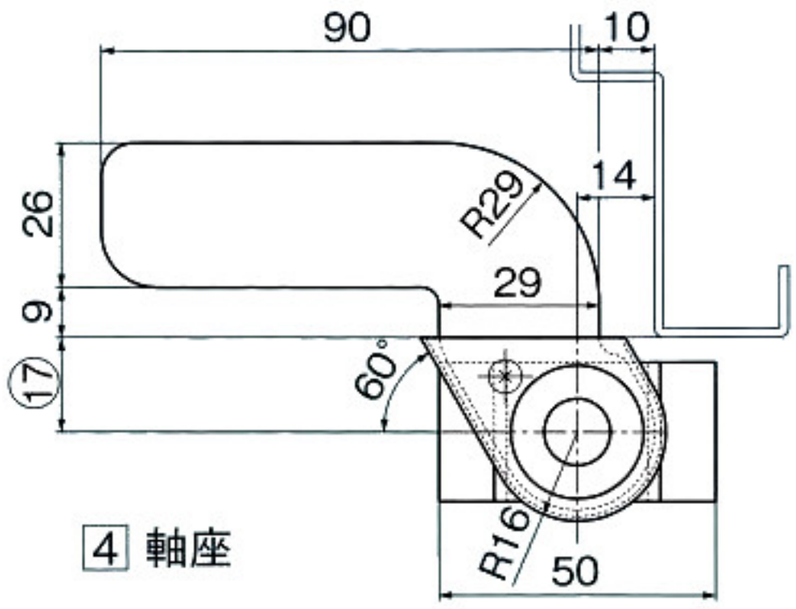

4 軸座

※本図は左開き

品　番	型　式	適用ドア	
		巾×高さ(mm)以下	質量(kg)以下
11CD/11C	沓摺差込型	900×2100	80

注意

Ⓐのセットスクリューはドアを吊込後ピン溝に合せて強く締め付けて下さい。