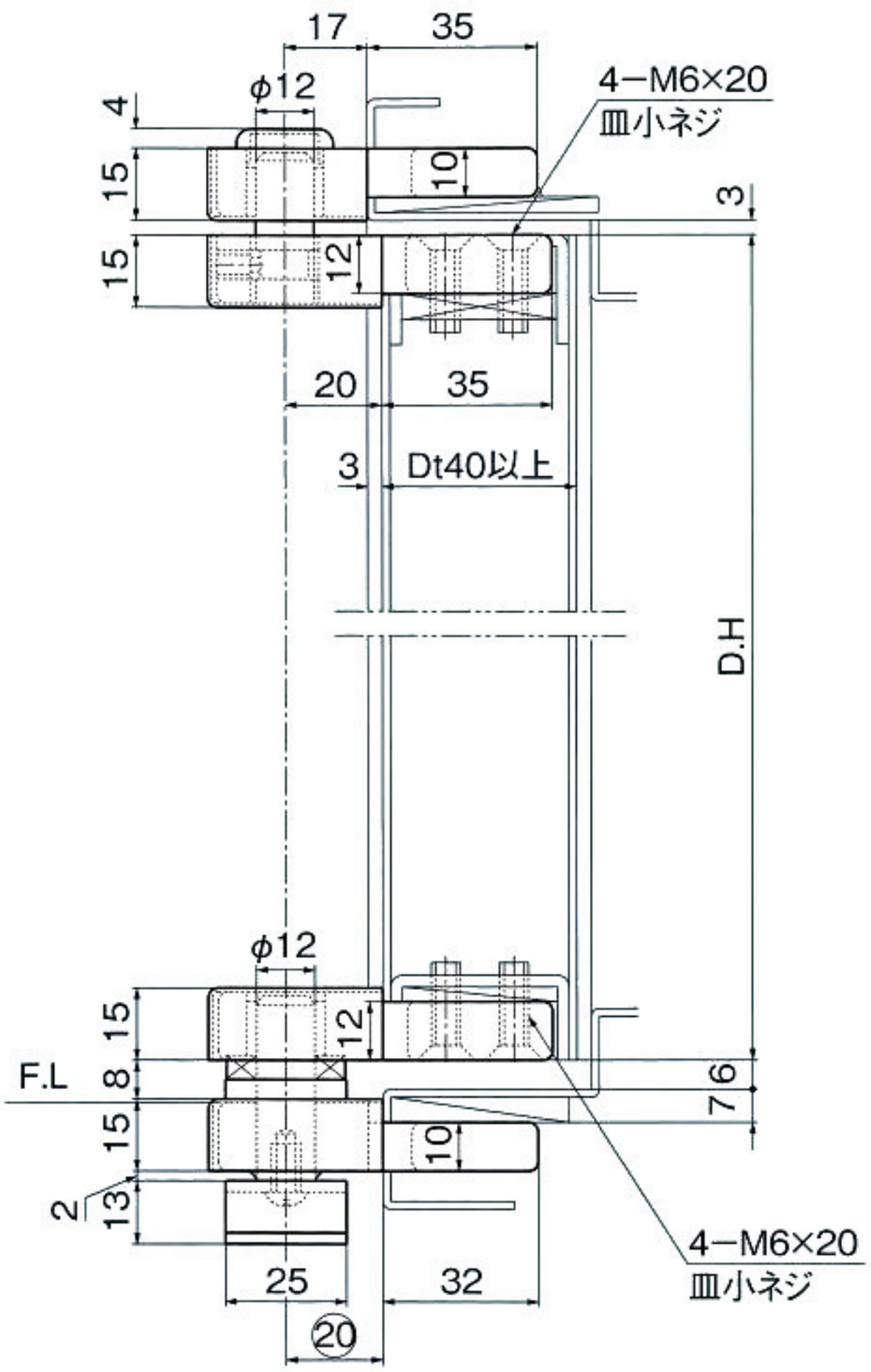


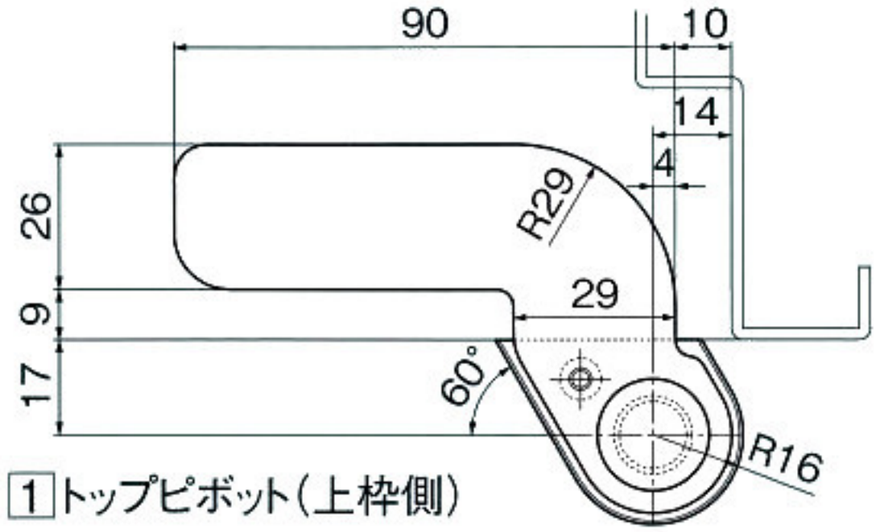


1 トップピボット（上枠側）

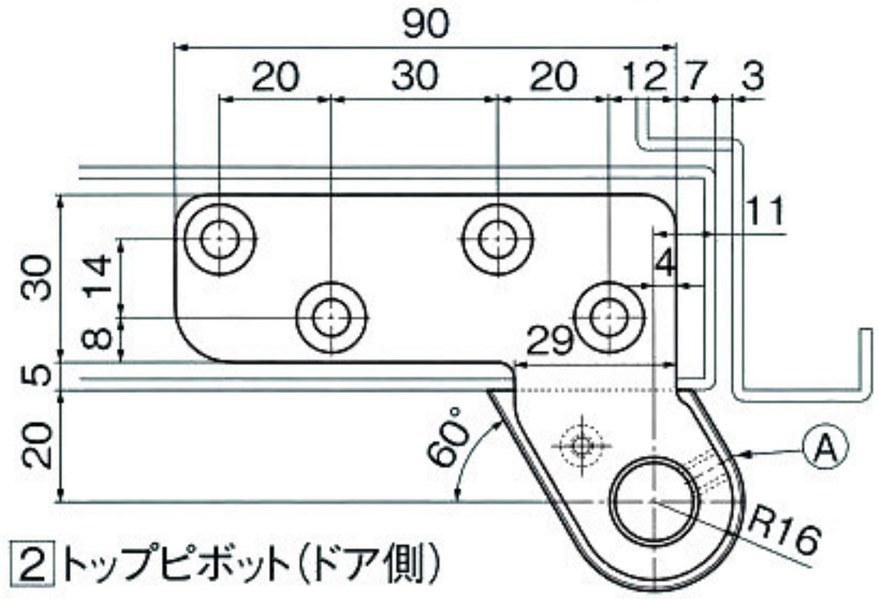


2 トップピボット（ドア側）

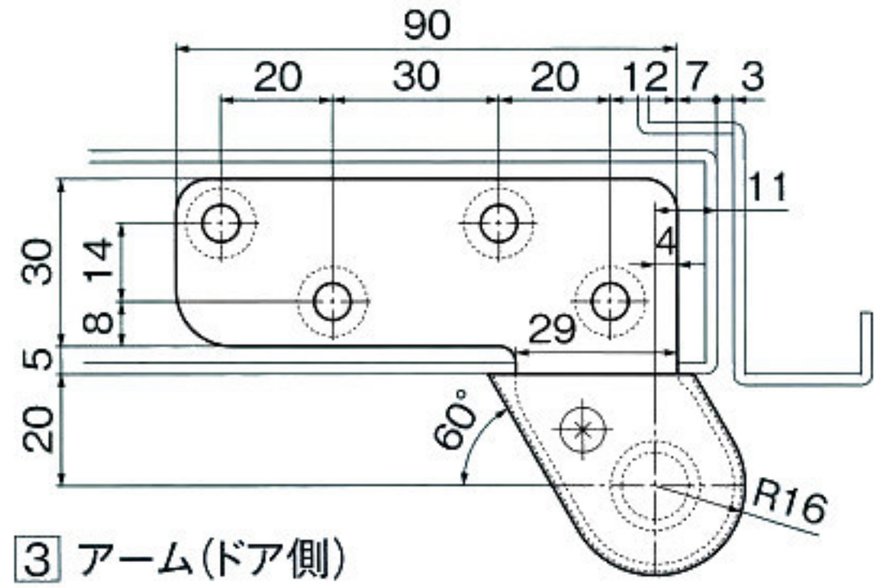


3 アーム（ドア側）

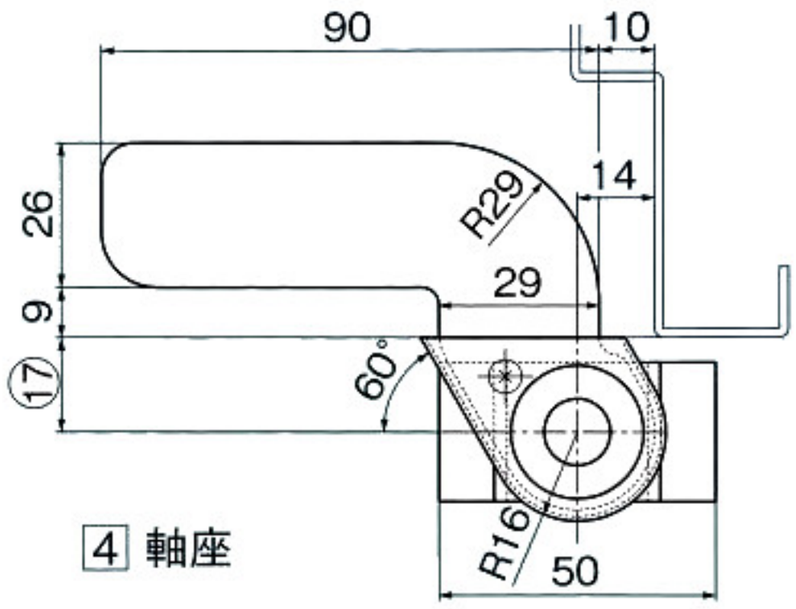


4 軸座

※本図は左開き

| 品　番 | 型　式 | 適用ドア | |
|---|---|---|---|
| | | 巾×高さ(mm)以下 | 質量(kg)以下 |
| 11CD/11C | 沓摺差込型 | 900×2100 | 80 |

注意

Ⓐのセットスクリューはドアを吊込後ピン溝に合せて強く締め付けて下さい。