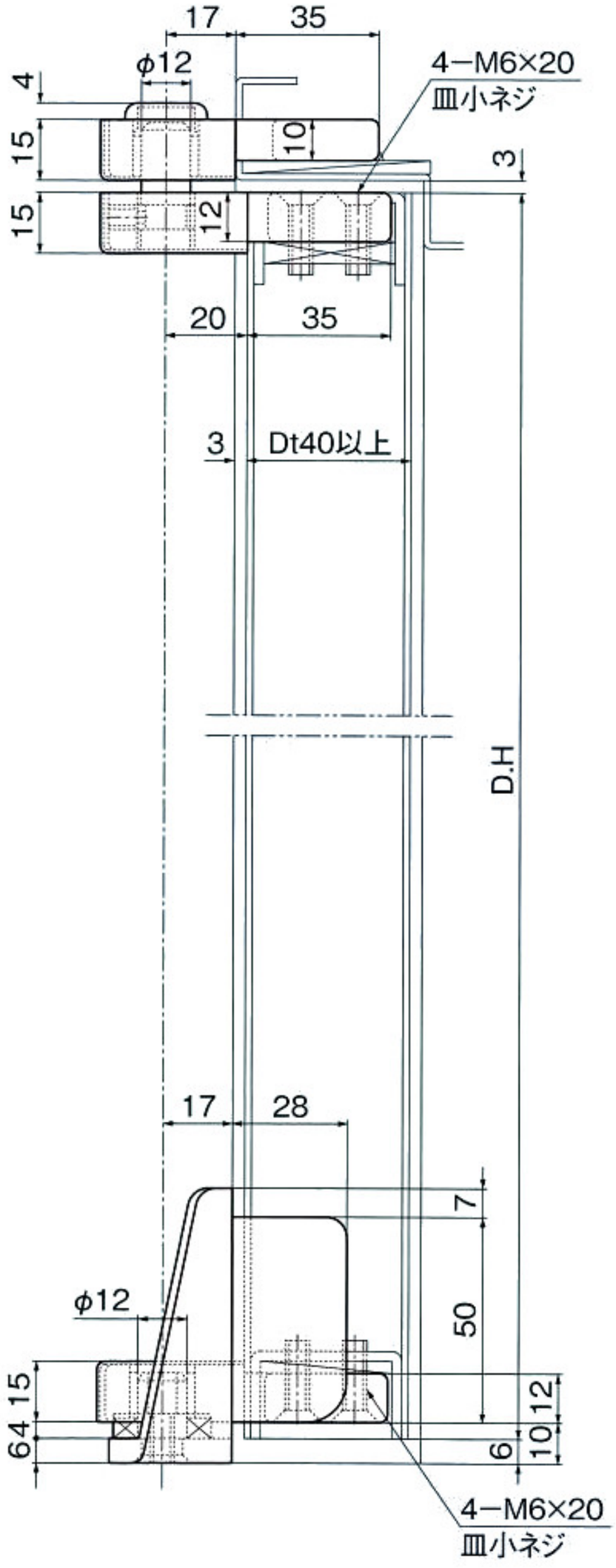

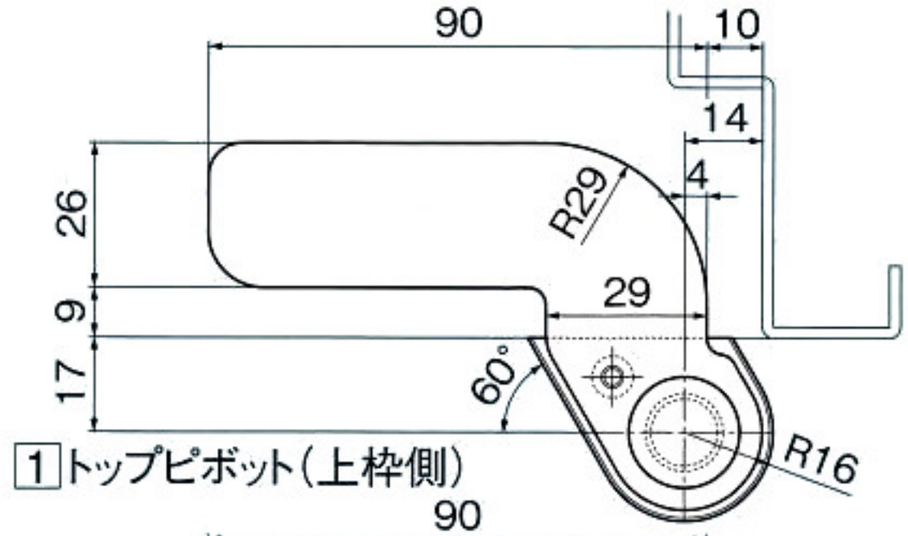

1 トップピボット(上枠側)

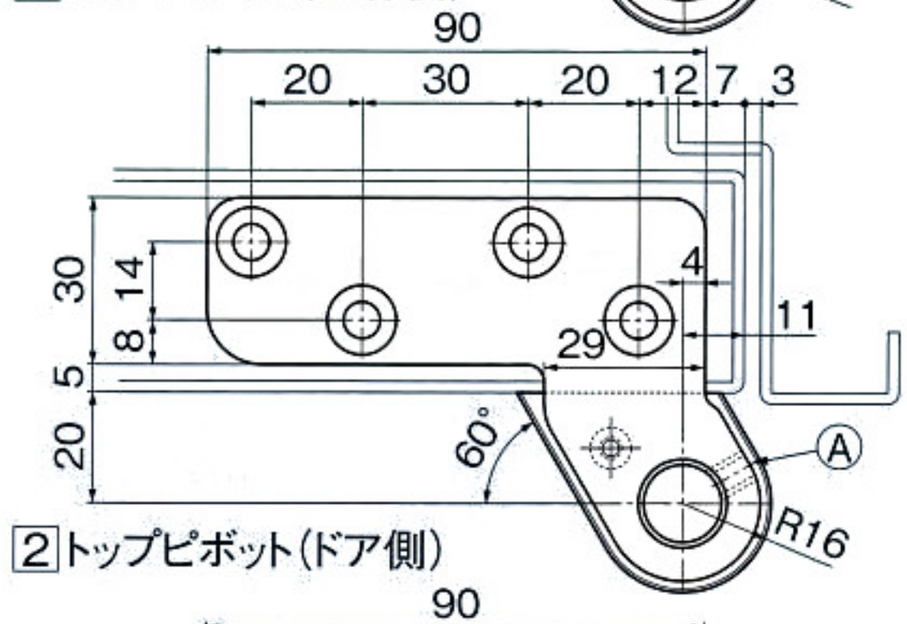

2 トップピボット(ドア側)

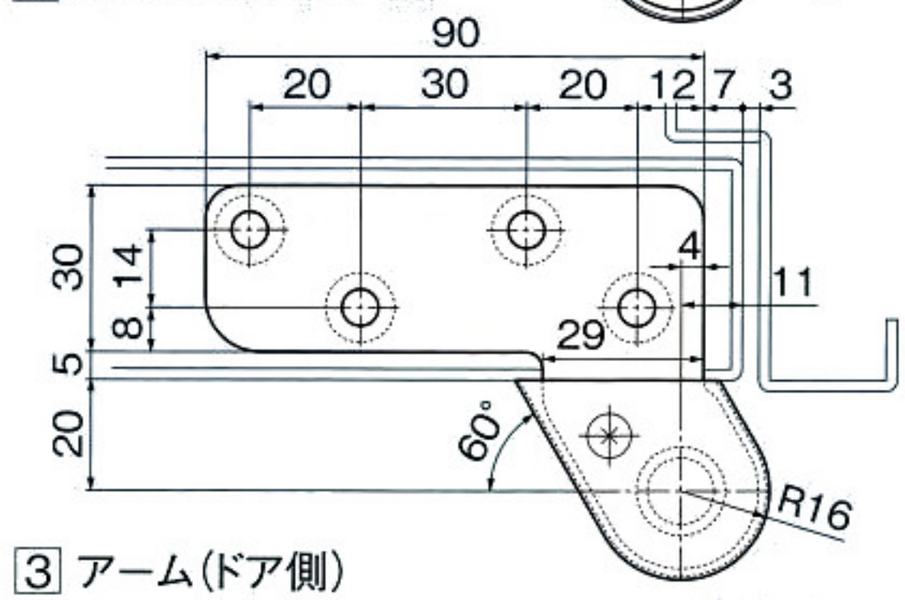

3 アーム(ドア側)

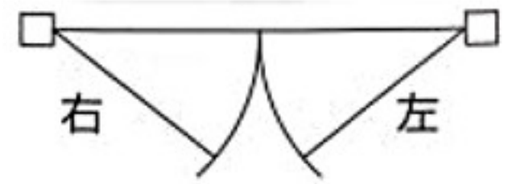

※本図は左開き

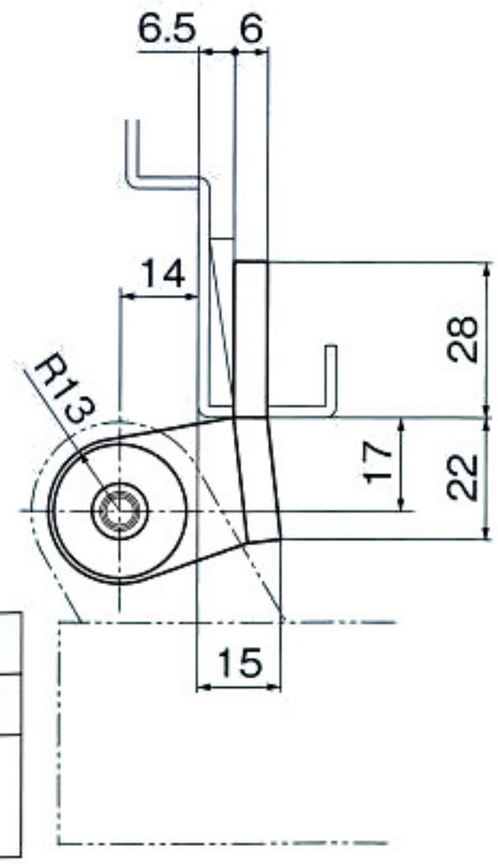

4 軸座

注意

軸座スクリューネジは床面に当るまで締め込んで下さい。
Ⓐのセットスクリューはドアを吊込後ピン溝に合せて強く締め付けて下さい。

品　番	型　式	適用ドア	
		巾×高さ(mm)以下	質量(kg)以下
11D	竪枠取付型	900×2100	80