呼称品番		適用ドア寸法	ドア質量
ストップ付	ストップなし	巾×高さ㎜以下	kg以下
1051S	1051	900×2,100	70
1052S	1052	950×2,100	100
1053S	1053	1,050×2,200	120

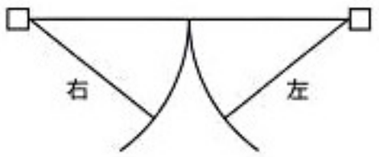

※本図は右勝手

1 トップピボット（上枠側）

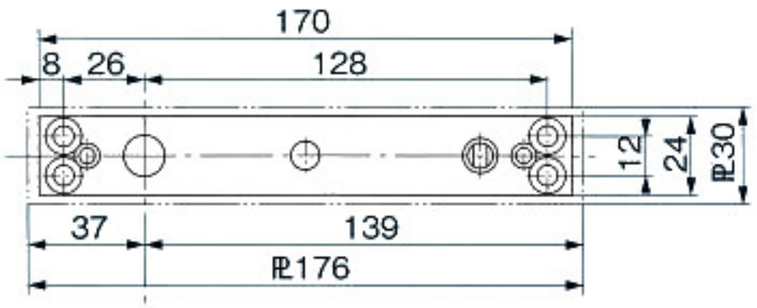

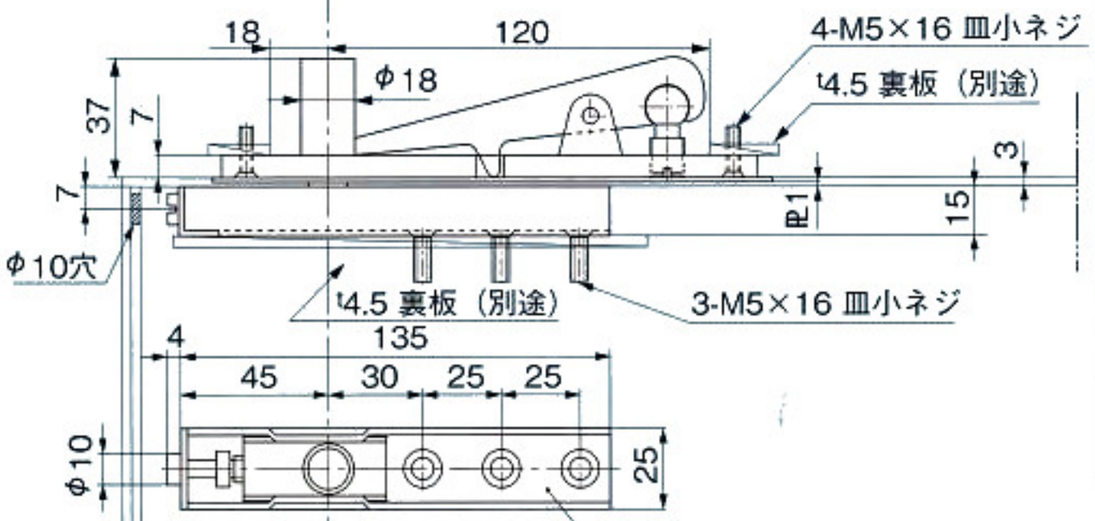

U−Ⅱ型トップピボット 25%

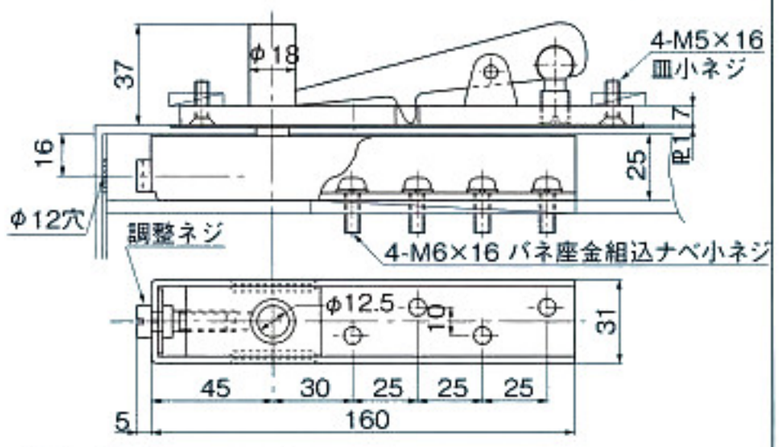

〈注〉品番1053S／1053は、
U-Ⅱ型トップピボットを標準にしております。

2 トップピボットU-Ⅰ（ドア上部）

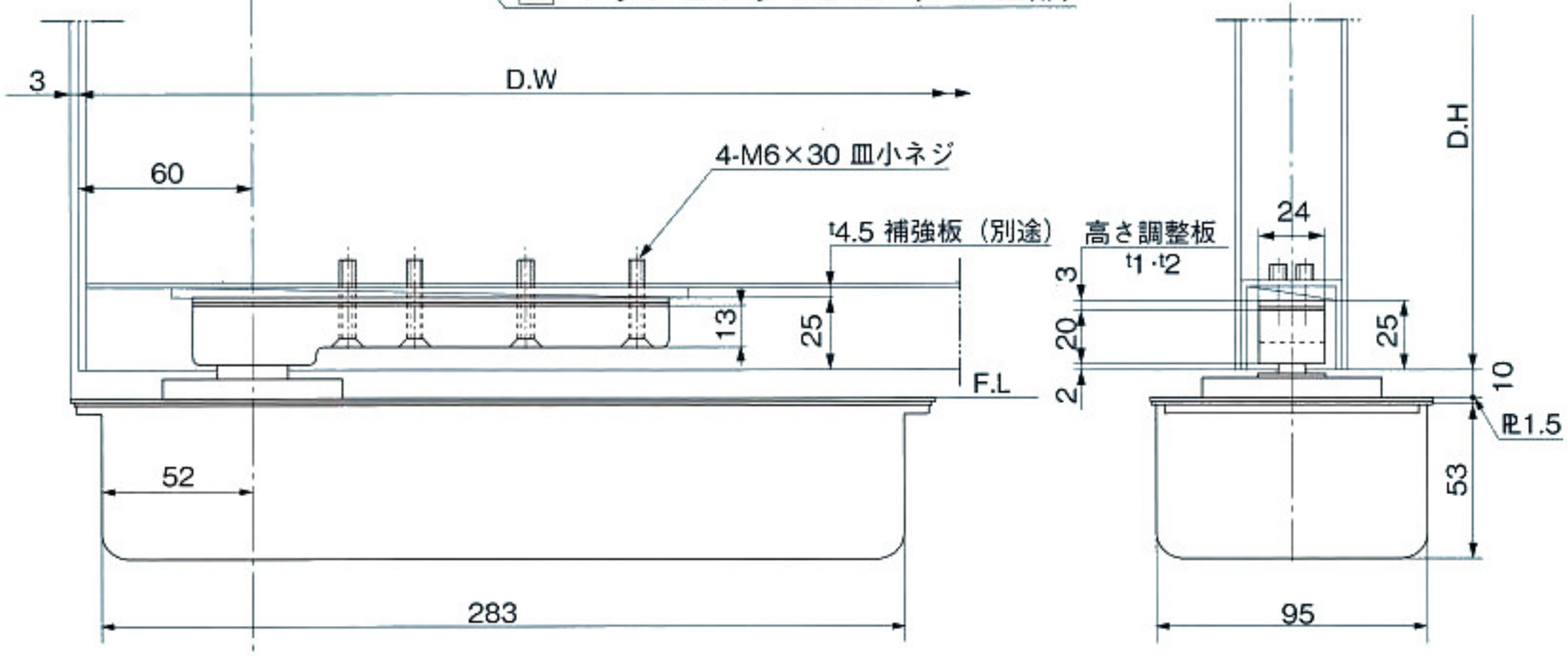

3 アーム（ドア下部）

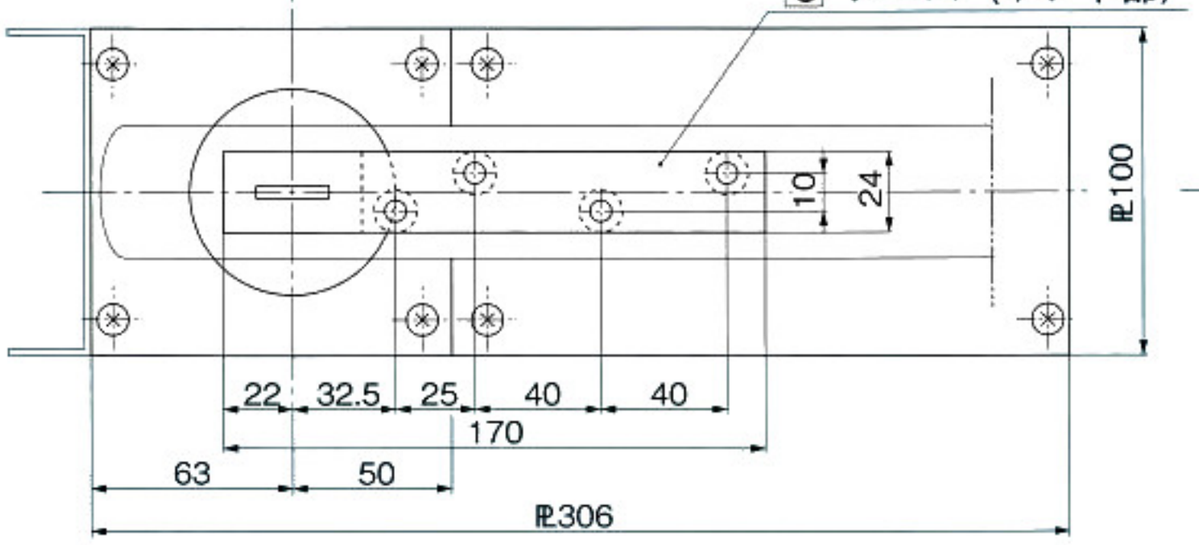

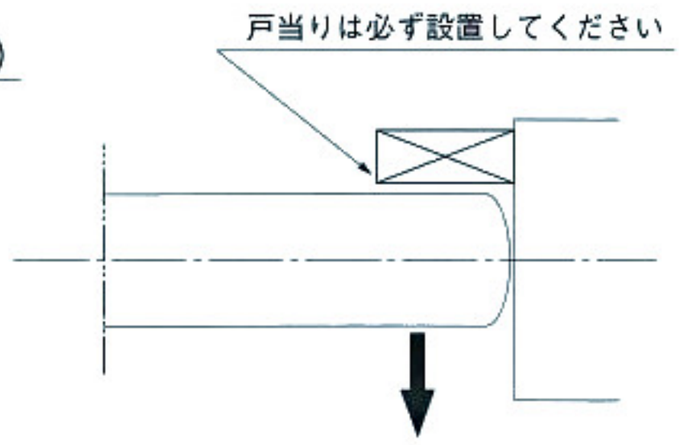

一方開き用ヒンジには押し代がついています。
扉を閉めた時に、反対側へ5° 行き過ぎて停止しますので、必ず戸当りを設置して下さい。

4 フロアヒンジ部品ナシ本体（床側）