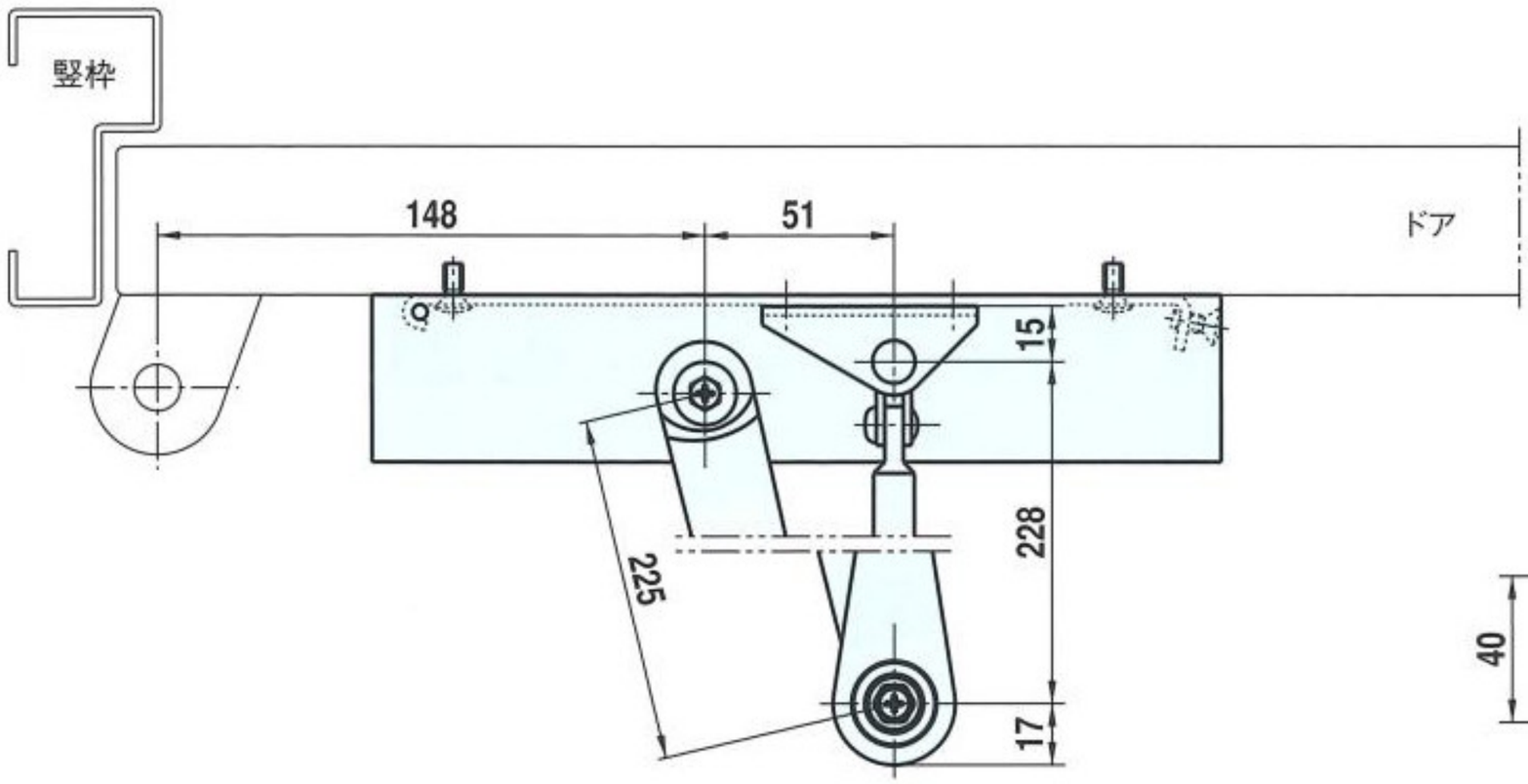
竪枠
148
51
ドア
15
228
225
17

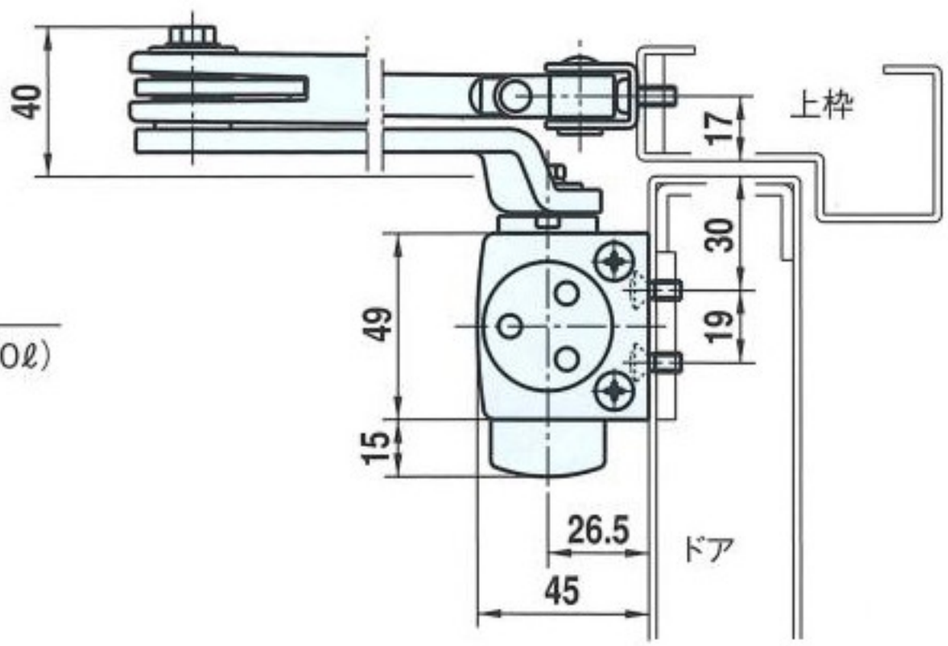
40
上枠
17
30
49
19
15
26.5
ドア
45

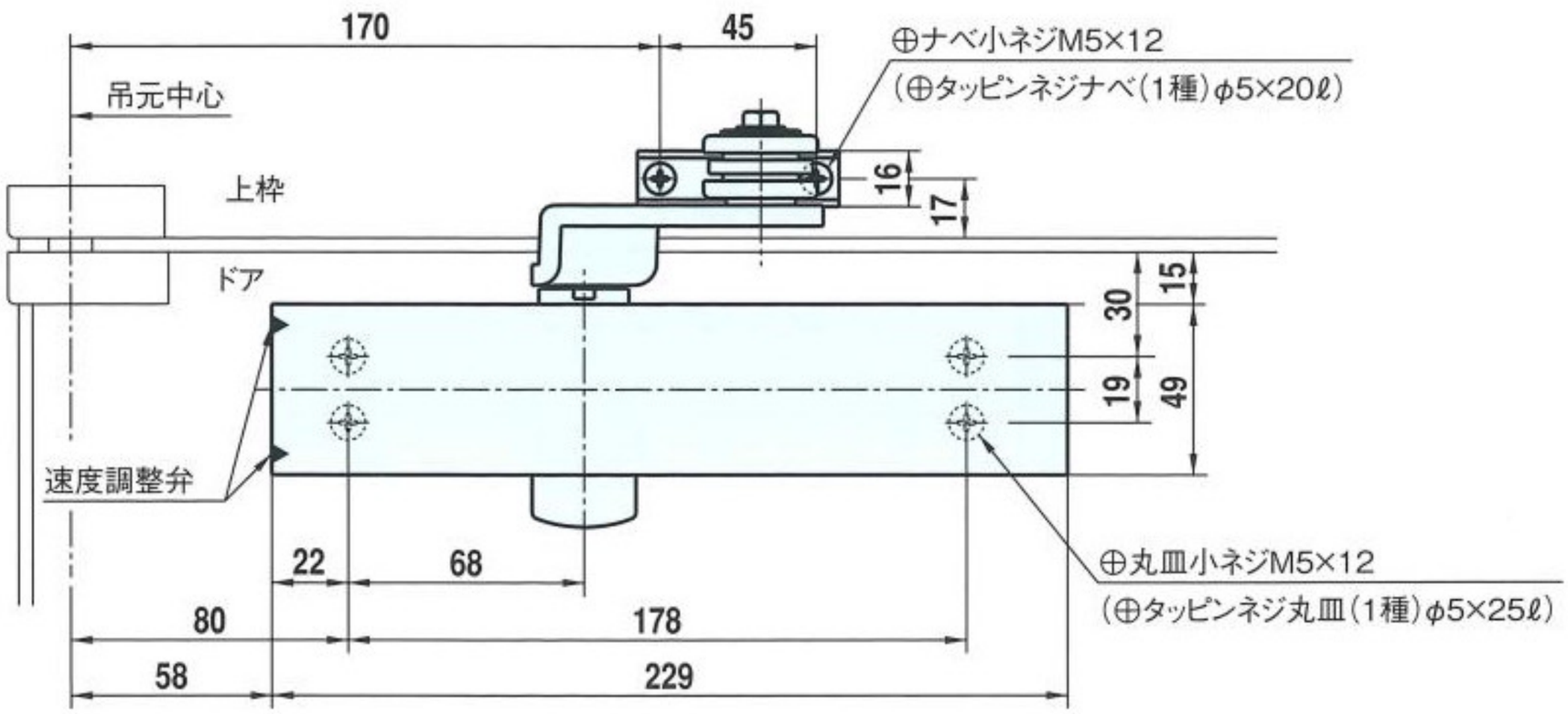
170
45
⊕ナベ小ネジM5×12
(⊕タッピンネジナベ(1種)φ5×20ℓ)
吊元中心
上枠
16
17
ドア
30
15
19
49
速度調整弁
22
68
⊕丸皿小ネジM5×12
(⊕タッピンネジ丸皿(1種)φ5×25ℓ)
80
178
58
229