充電ドライバー

部品展開図

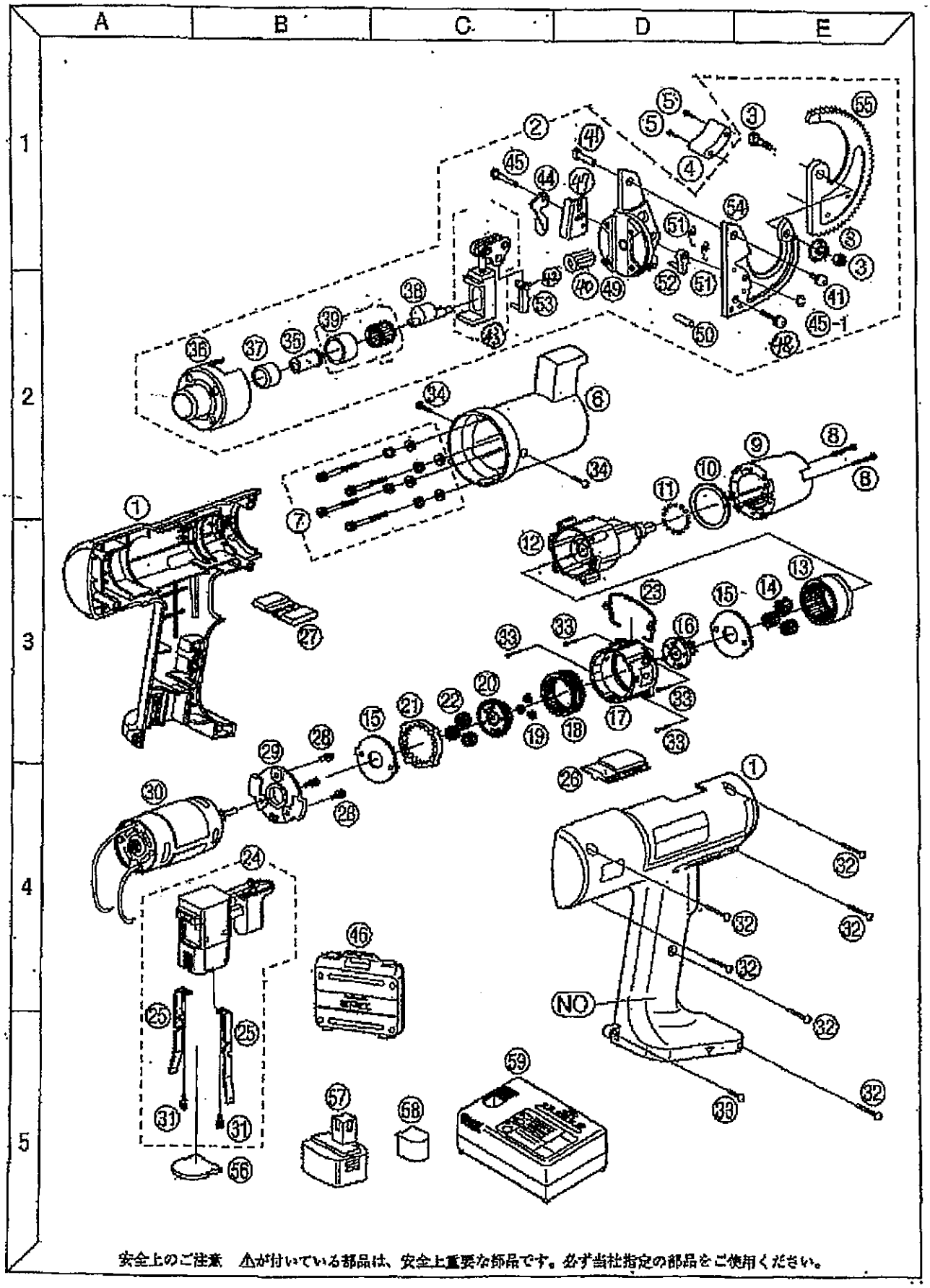

安全上のご注意　⚠が付いている部品は、安全上重要な部品です。必ず当社指定の部品をご使用ください。