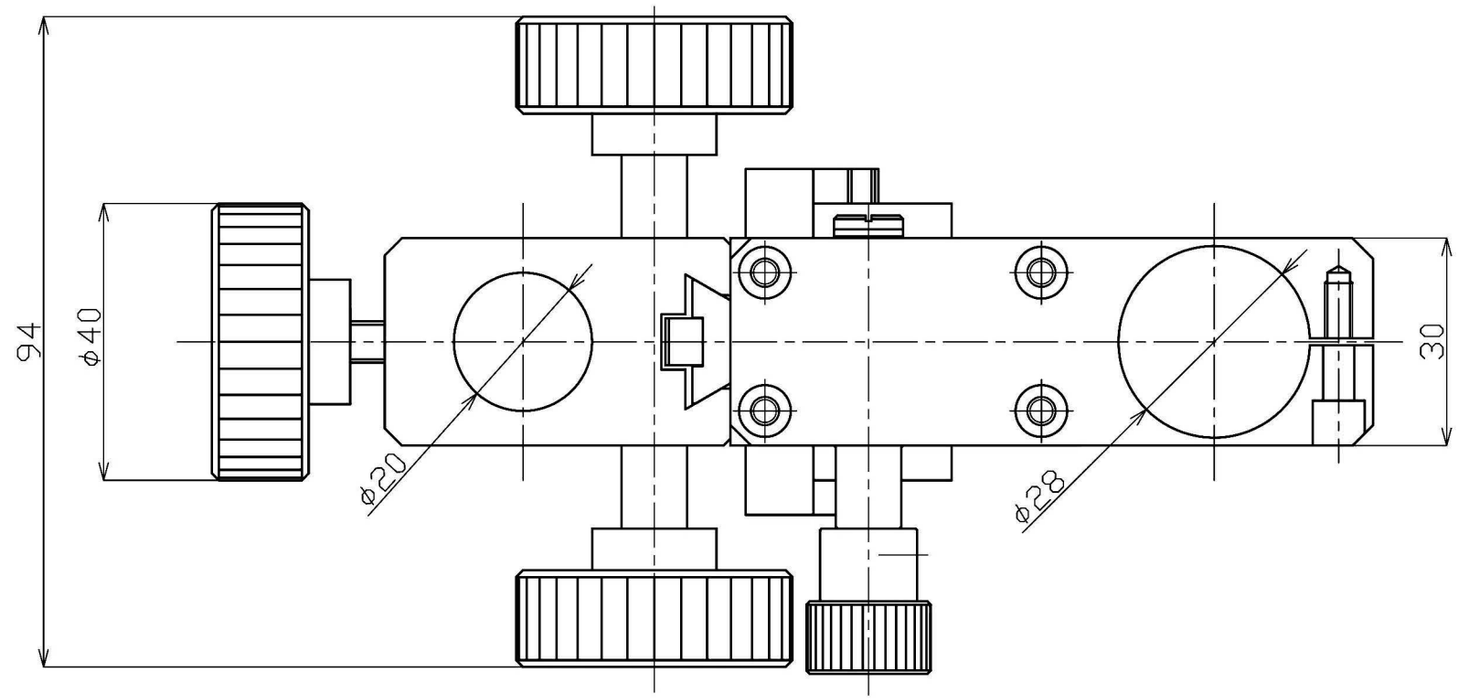
94
φ40
φ20
φ28
30

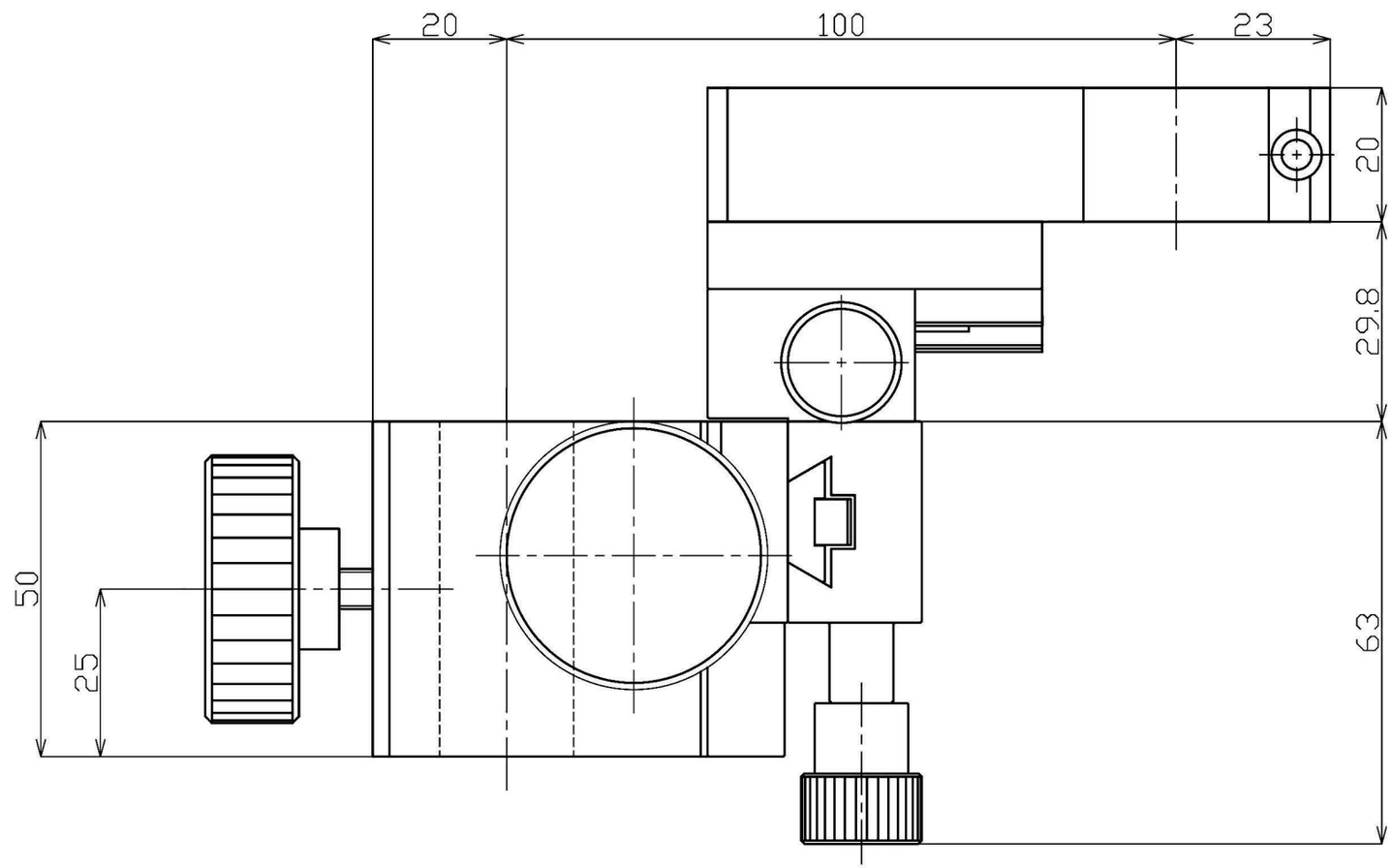
20
100
23
20
29.8
63
50
25

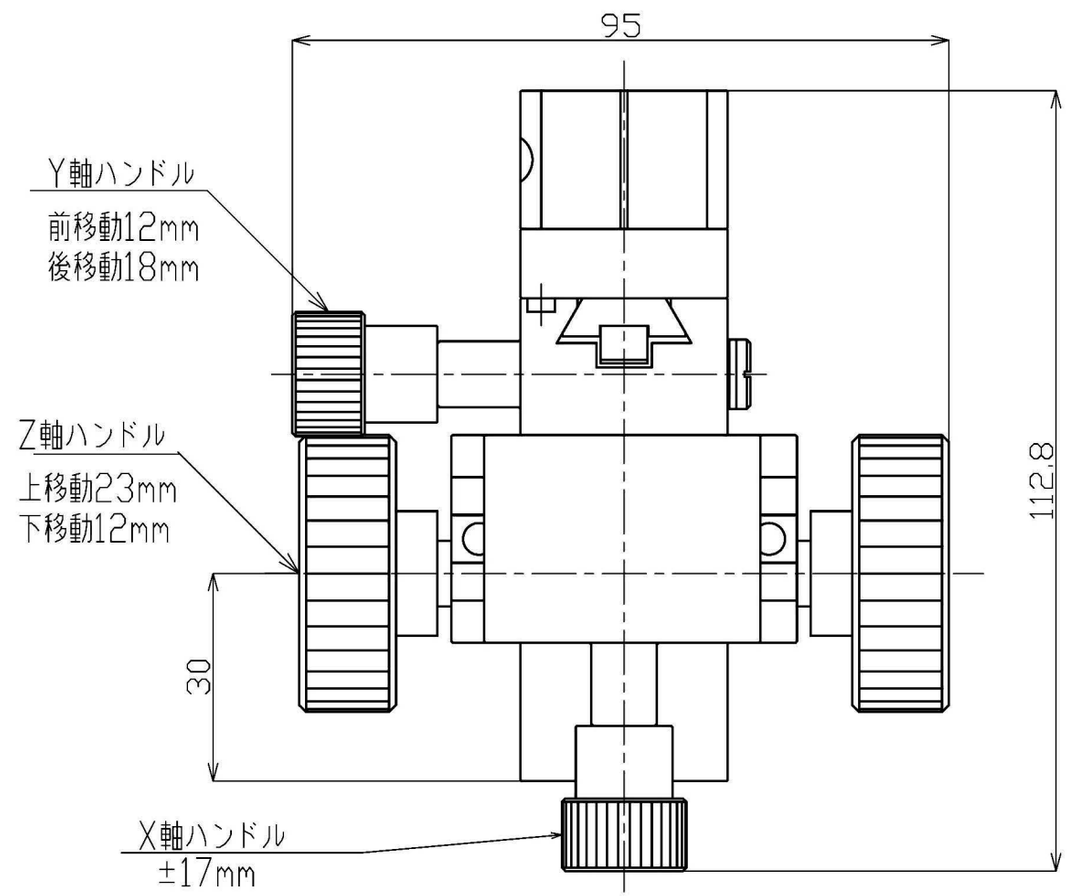
95
Y軸ハンドル
前移動12mm
後移動18mm
Z軸ハンドル
上移動23mm
下移動12mm
X軸ハンドル
±17mm
30
112.8