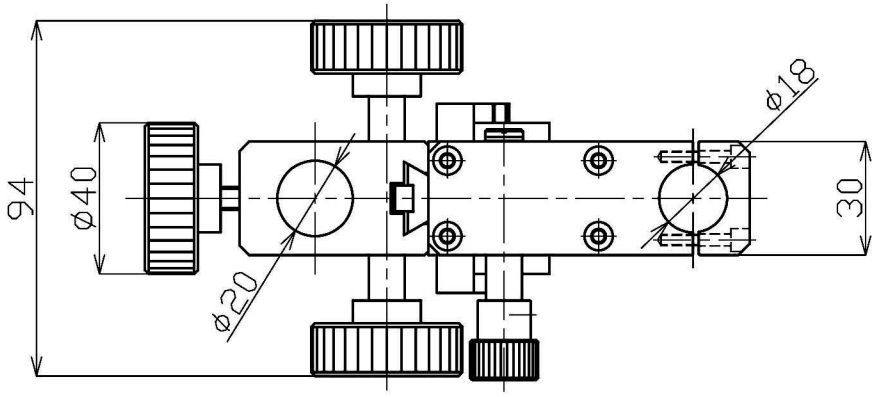
94
φ40
φ20
φ18
30

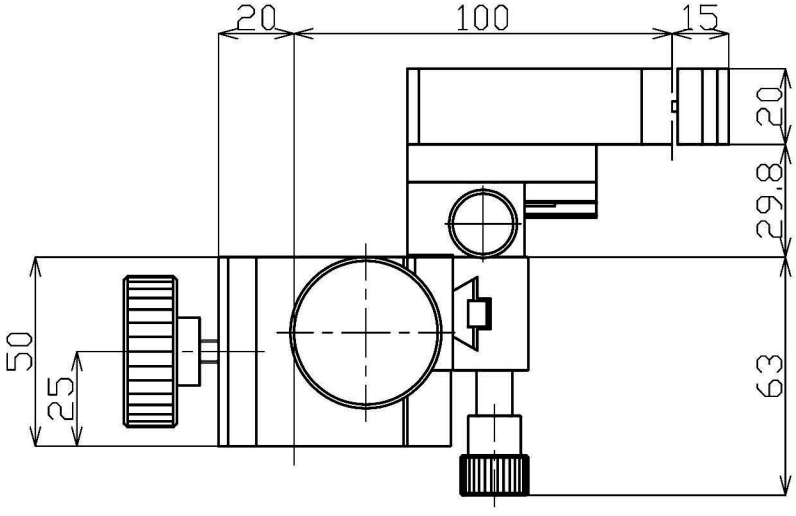
20
100
15
20
29.8
50
25
63

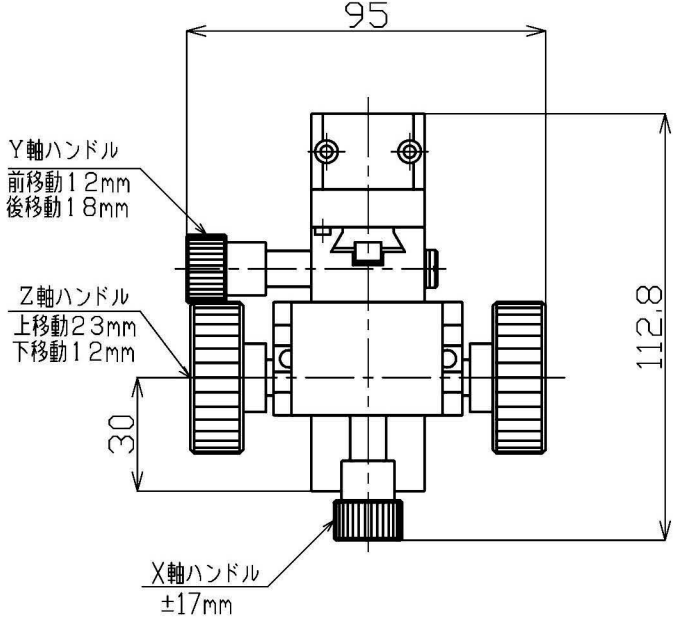
95
Y軸ハンドル
前移動12mm
後移動18mm
Z軸ハンドル
上移動23mm
下移動12mm
112.8
30
X軸ハンドル
±17mm