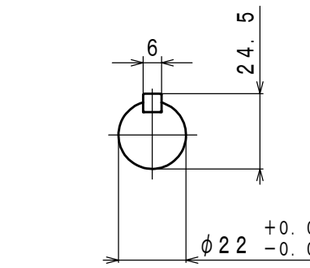
6
24.5
φ22 +0.009 −0.004

Bポート
Aポート
回転方向

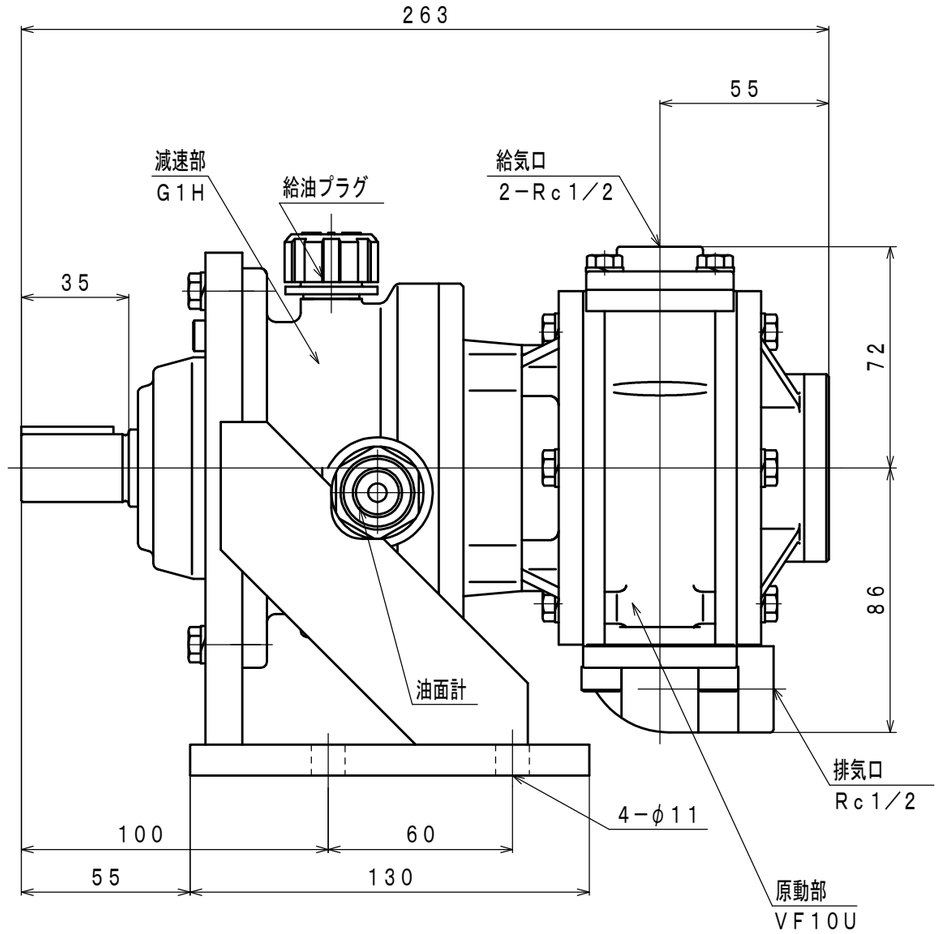
263
55
35
減速部
G1H
給油プラグ
給気口
2−Rc1/2
72
86
油面計
排気口
Rc1/2
4−φ11
100
60
55
130
原動部
VF10U

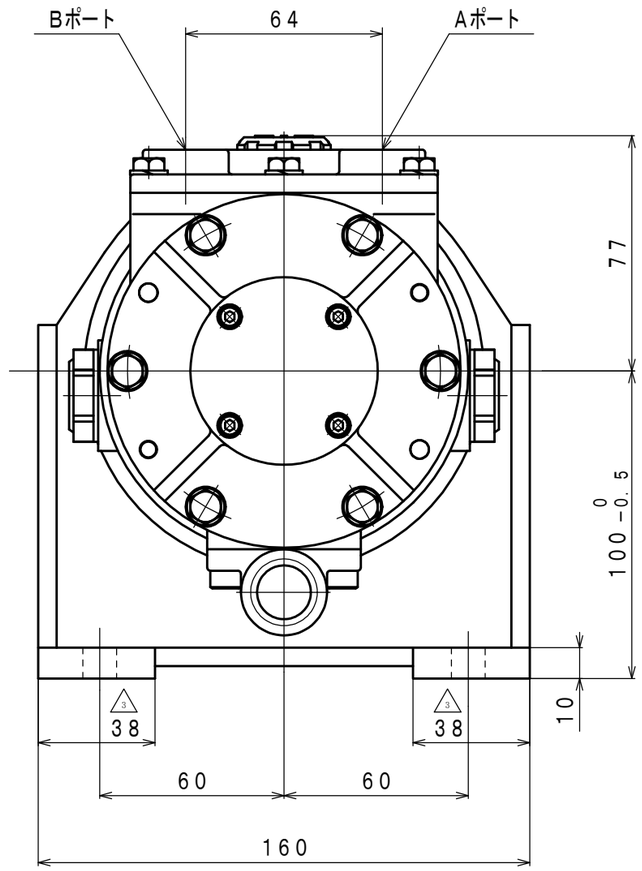
Bポート
64
Aポート
77
100 −0.5 0
10
38
38
60
60
160