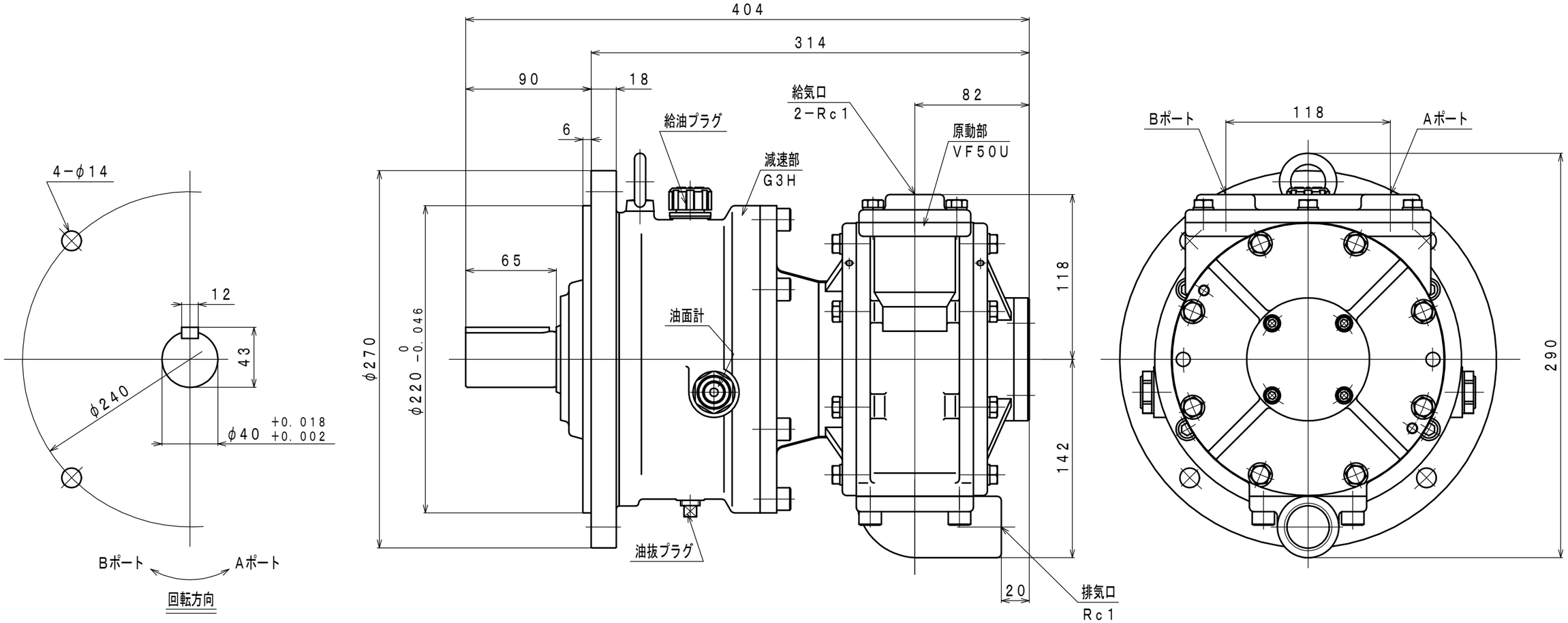
404
314
90
18
6
82
給気口
2−Rc1
給油プラグ
減速部
G3H
原動部
VF50U
Bポート
118
Aポート
4−φ14
12
43
φ240
φ40 +0.018 +0.002
65
φ270
φ220 0 −0.046
油面計
118
142
290
油抜プラグ
20
排気口
Rc1
Bポート
Aポート
回転方向