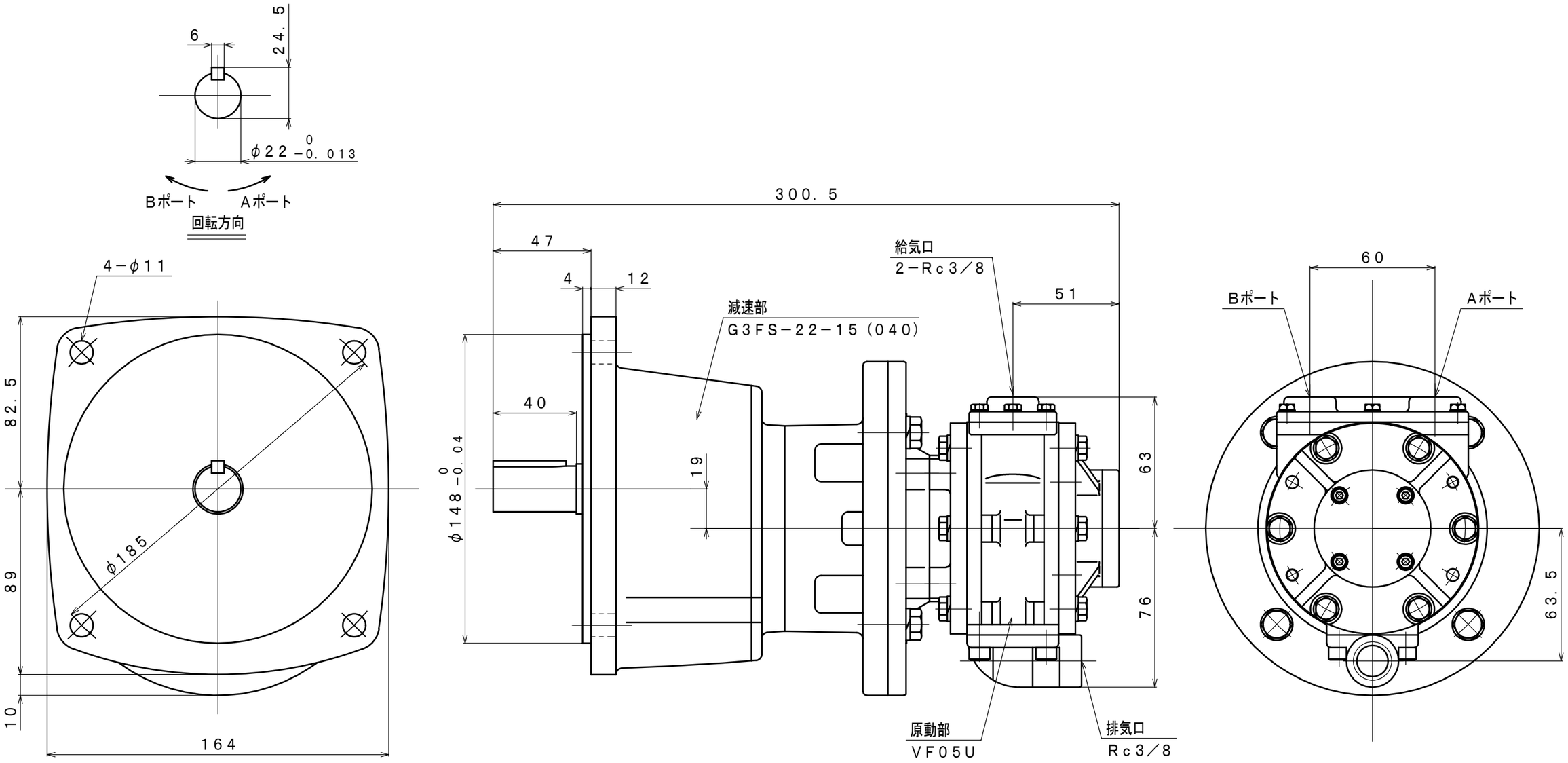
6
24.5
φ22 0 −0.013
Bポート
Aポート
回転方向
4−φ11
82.5
89
10
φ185
164
300.5
47
4
12
40
φ148 0 −0.04
19
63
76
51
給気口
2−Rc3/8
減速部
G3FS−22−15（040）
原動部
VF05U
排気口
Rc3/8
60
Bポート
Aポート
63.5