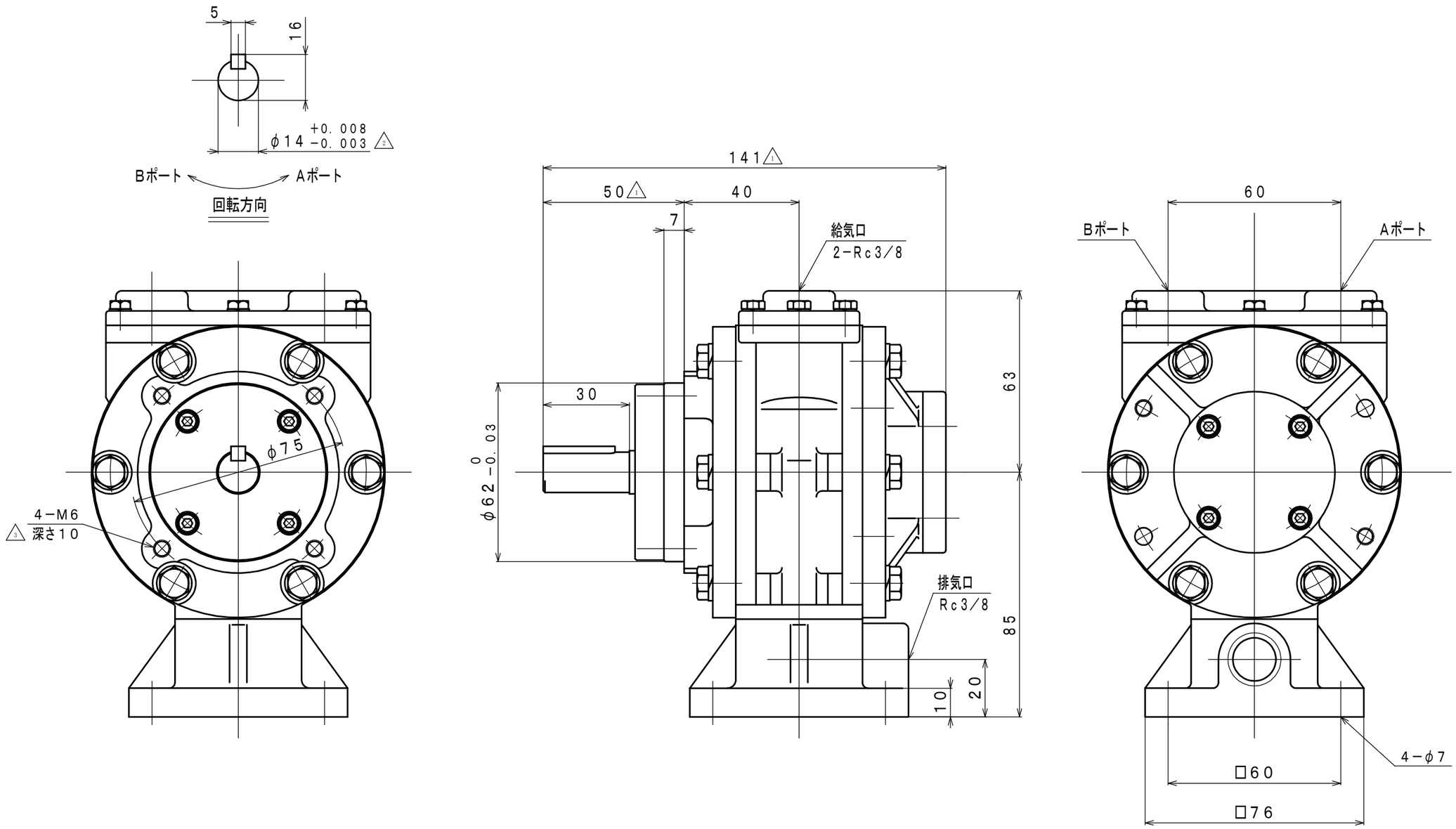
5
16
φ14 +0.008 −0.003
Bポート
Aポート
回転方向
141
50
40
7
給気口
2−Rc3/8
30
φ62 0 −0.03
63
85
排気口
Rc3/8
10
20
φ75
4−M6
深さ10
60
Bポート
Aポート
4−φ7
□60
□76