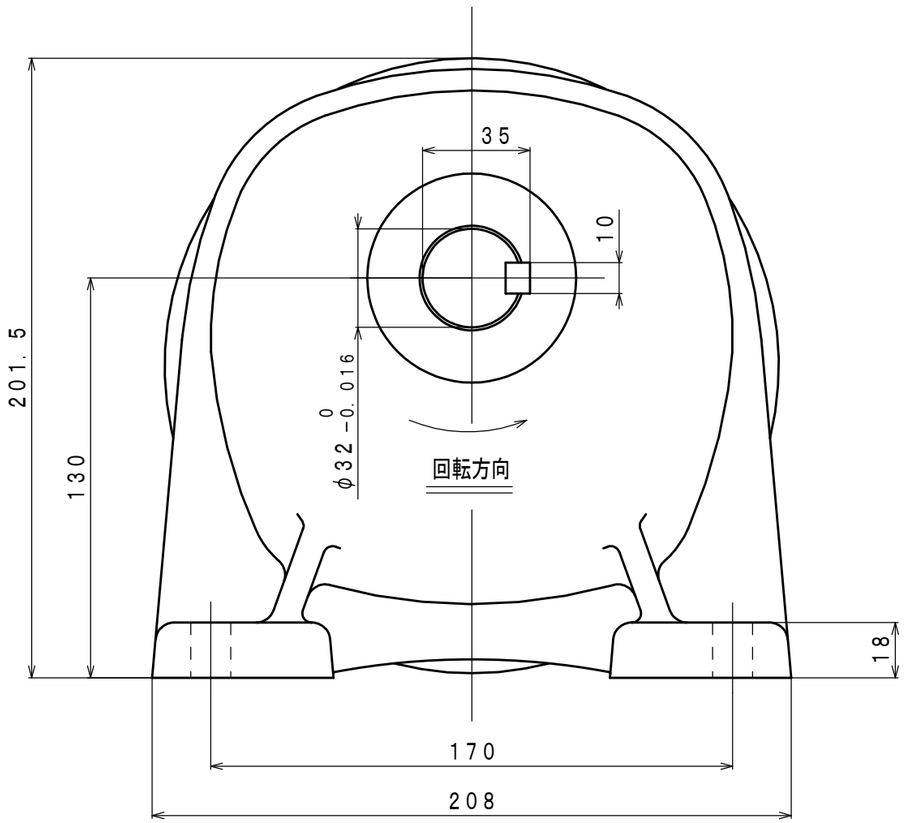
35
10
201.5
130
φ32 0 −0.016
回転方向
18
170
208

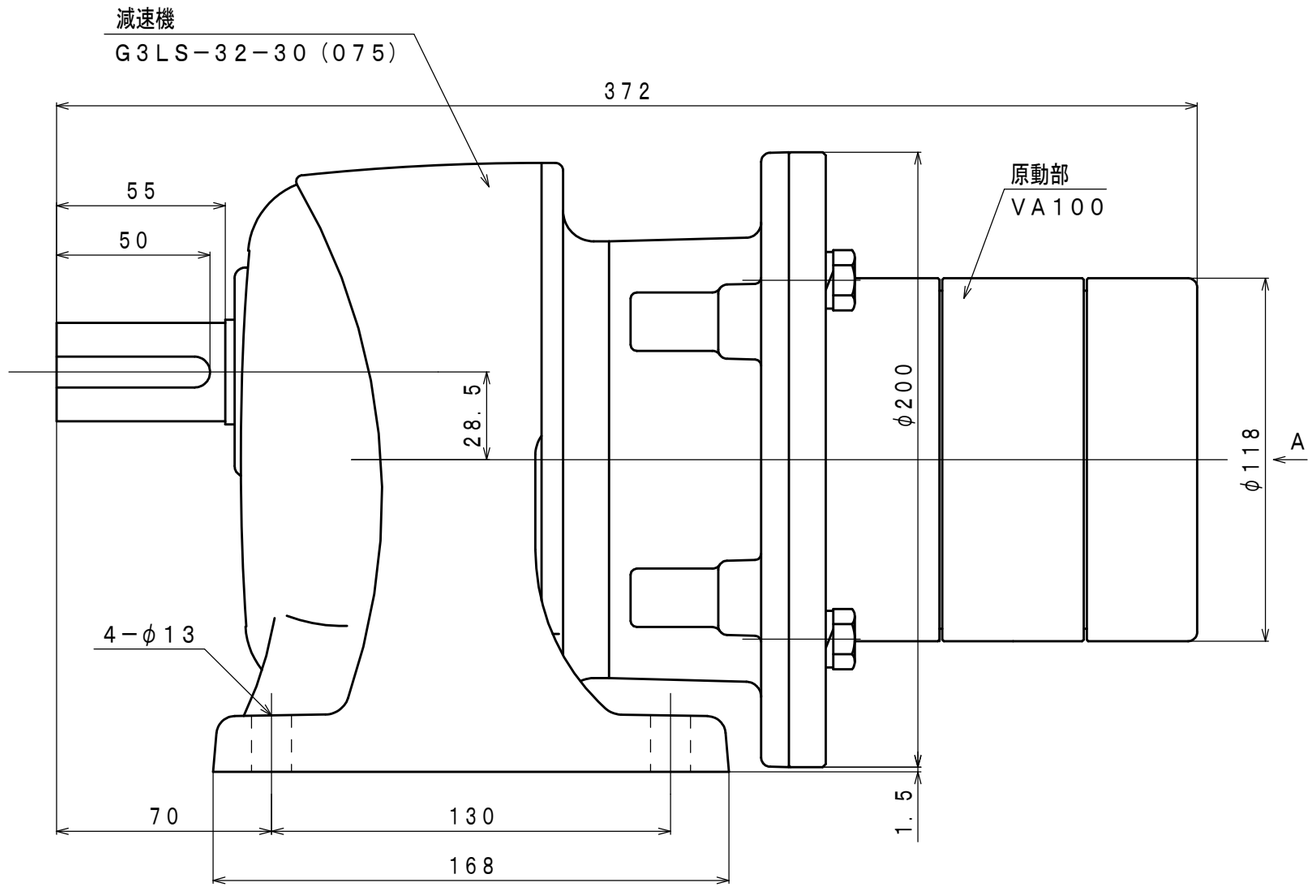
減速機
G3LS−32−30（075）
372
55
50
原動部
VA100
28.5
φ200
φ118
A
4−φ13
70
130
168
1.5

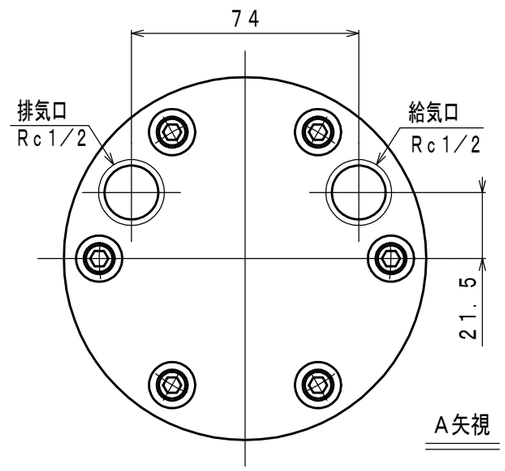
74
排気口
Rc1/2
給気口
Rc1/2
21.5
A矢視