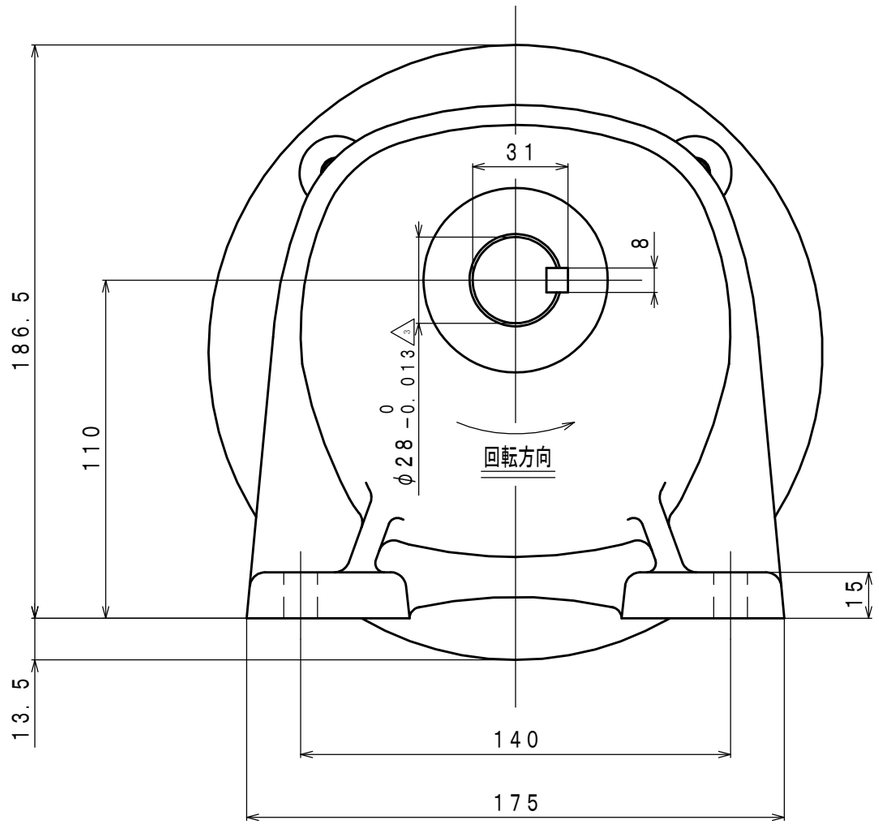
31
8
186.5
110
φ28 -0.013 0
回転方向
15
13.5
140
175

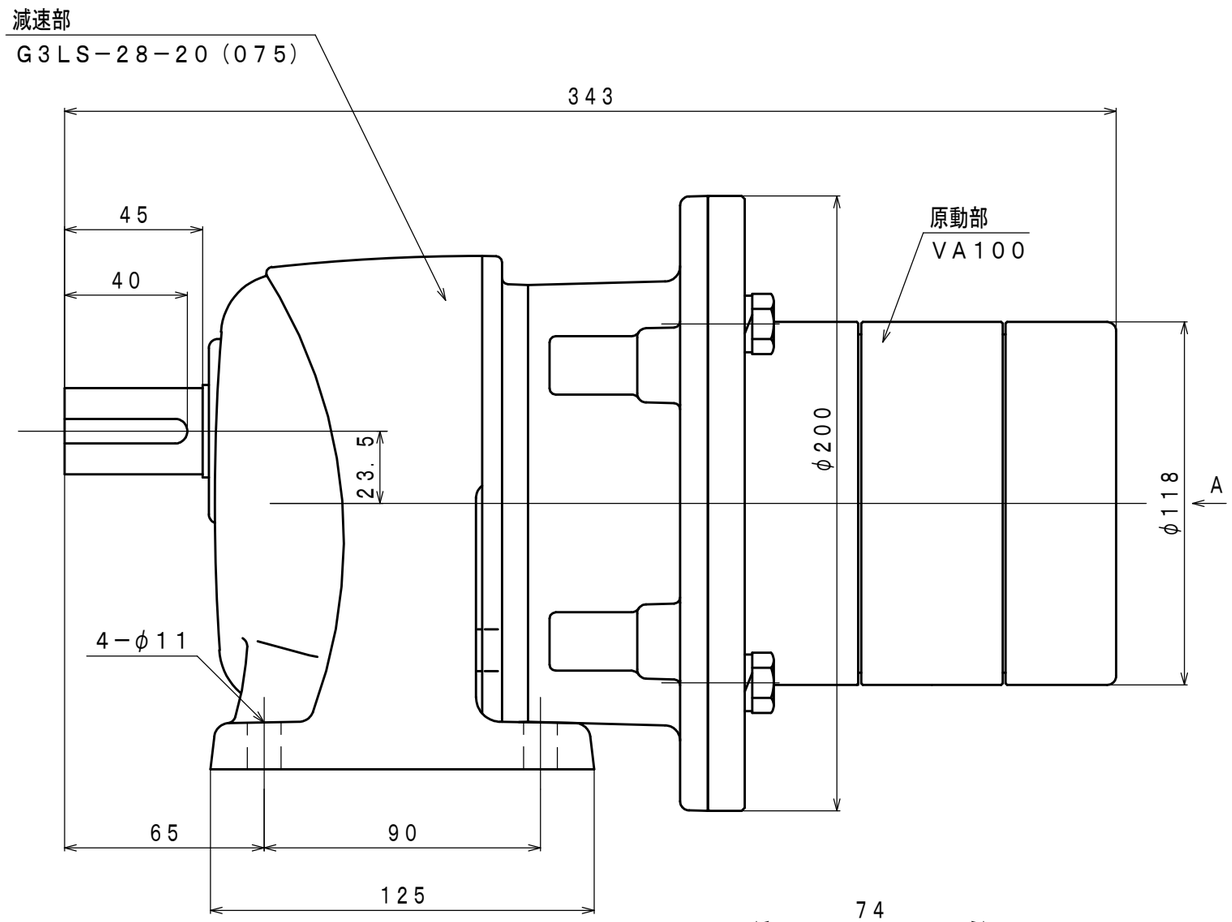
減速部
G3LS−28−20（075）
343
45
40
原動部
VA100
23.5
φ200
φ118
A
4−φ11
65
90
125

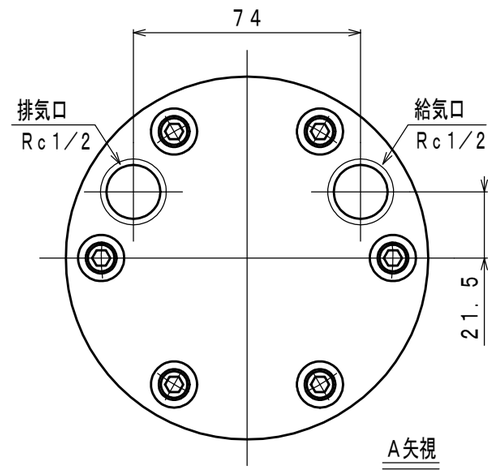
74
排気口
Rc1/2
給気口
Rc1/2
21.5
A矢視