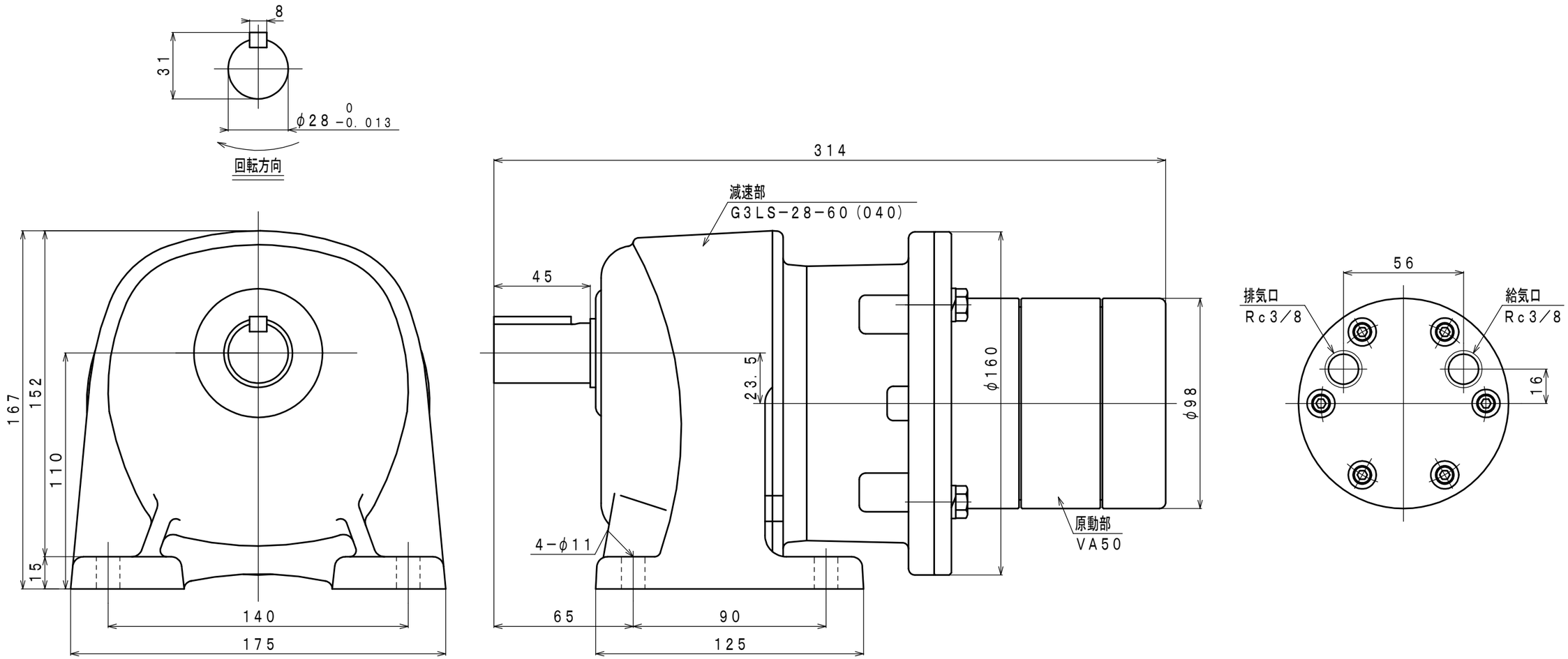
8
31
φ28 0 −0.013
回転方向
314
減速部
G3LS−28−60（040）
45
23.5
φ160
φ98
原動部
VA50
4−φ11
65
90
125
167
152
110
15
140
175
56
排気口
Rc3/8
給気口
Rc3/8
16