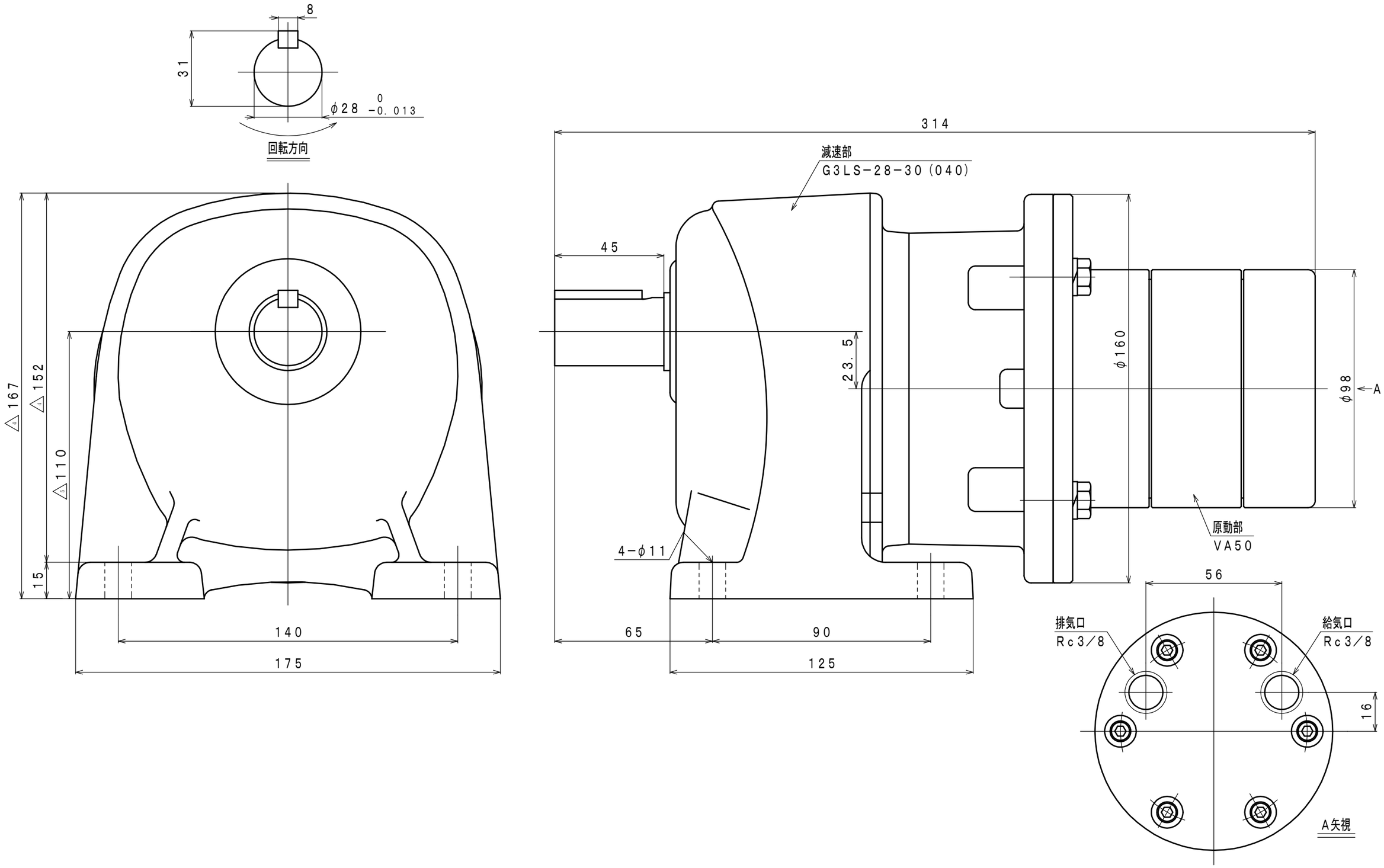
8
31
φ28 0 -0.013
回転方向
△167
△152
△110
15
140
175
314
減速部
G3LS-28-30(040)
45
23.5
φ160
φ98
A
4-φ11
65
90
125
原動部
VA50
56
排気口
Rc3/8
給気口
Rc3/8
16
A矢視