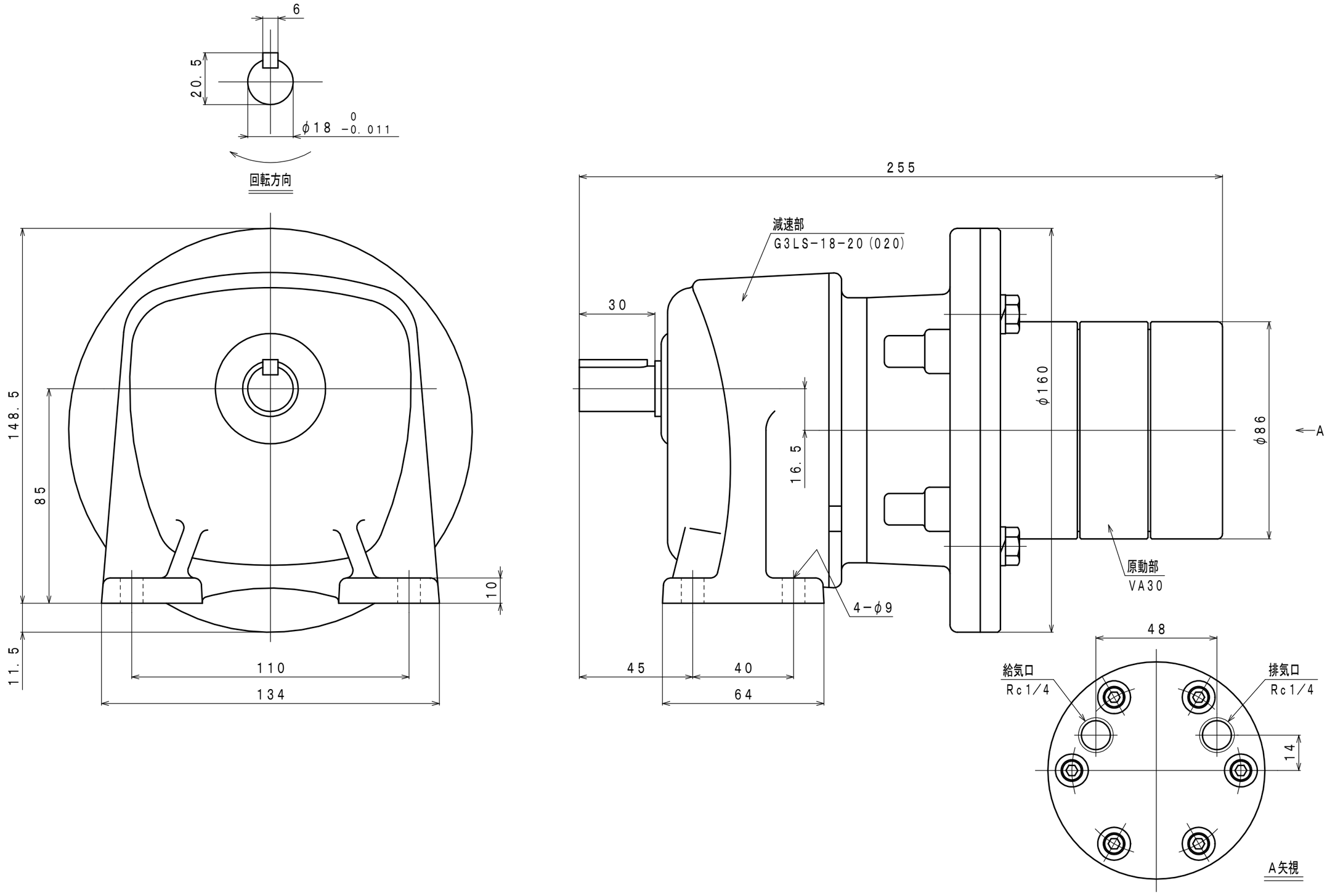
6
20.5
φ18 0 -0.011
回転方向
255
減速部
G3LS-18-20(020)
30
φ160
φ86
A
16.5
148.5
85
10
11.5
110
134
45
40
64
4-φ9
原動部
VA30
48
給気口
Rc1/4
排気口
Rc1/4
14
A矢視