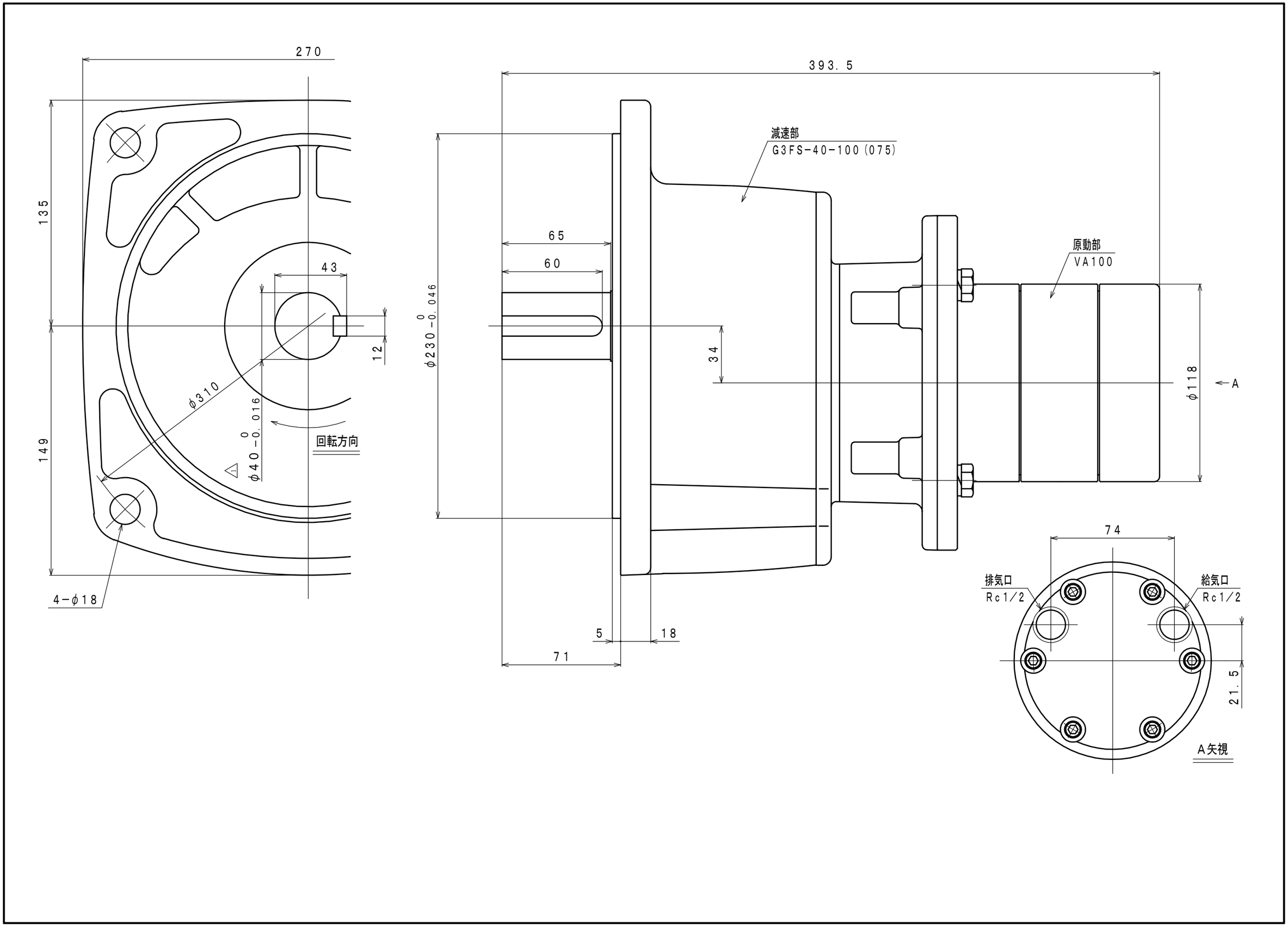
270
135
149
43
12
φ310
φ40 −0.016 0
回転方向
4−φ18
393.5
減速部
G3FS−40−100(075)
原動部
VA100
65
60
φ230 −0.046 0
34
φ118
A
5
18
71
74
排気口
Rc1/2
給気口
Rc1/2
21.5
A矢視