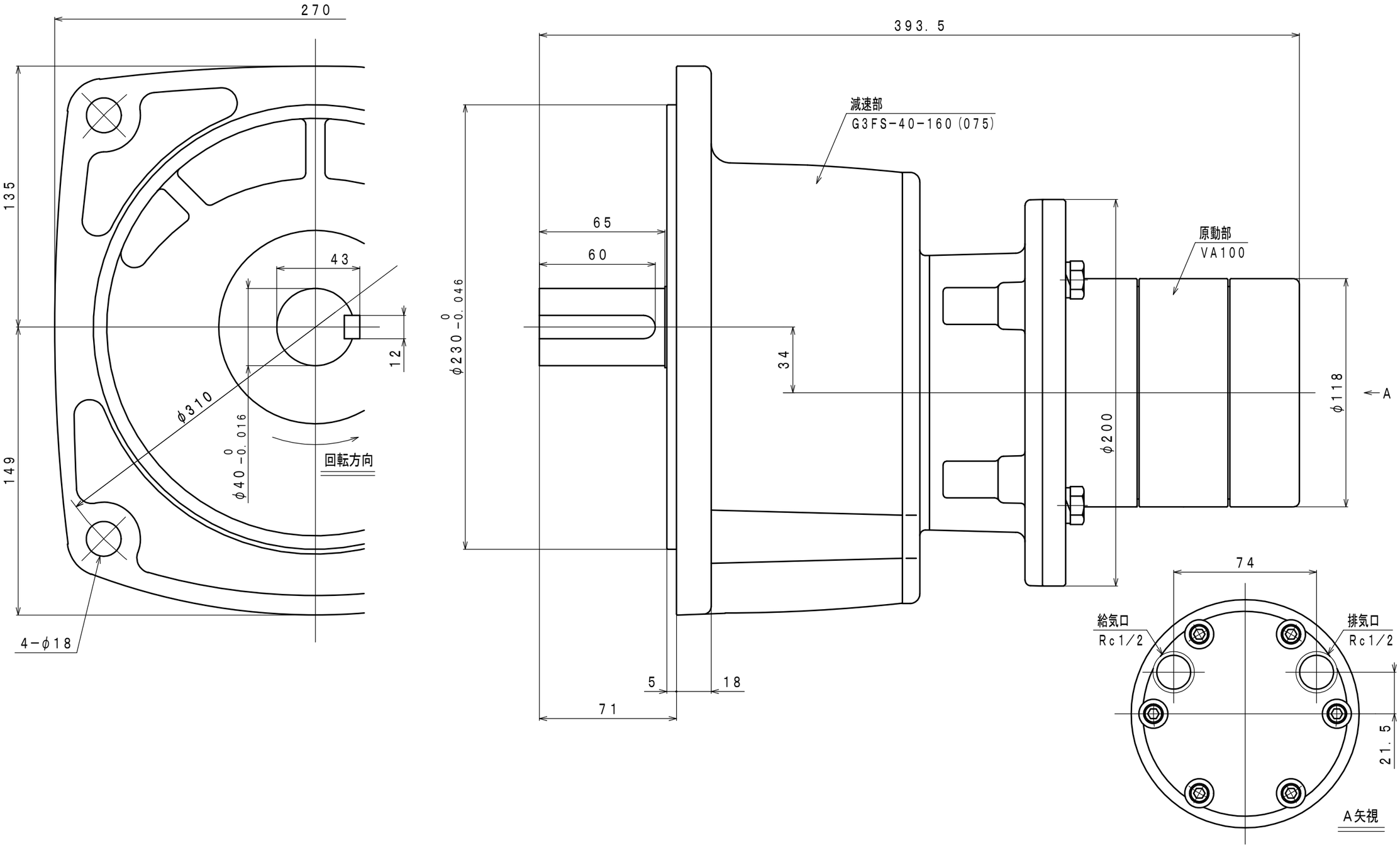
270
135
149
43
12
φ310
φ40 0 −0.016
回転方向
4−φ18
393.5
減速部
G3FS−40−160(075)
原動部
VA100
65
60
φ230 0 −0.046
34
φ200
φ118
A
5
18
71
74
給気口
Rc1/2
排気口
Rc1/2
21.5
A矢視