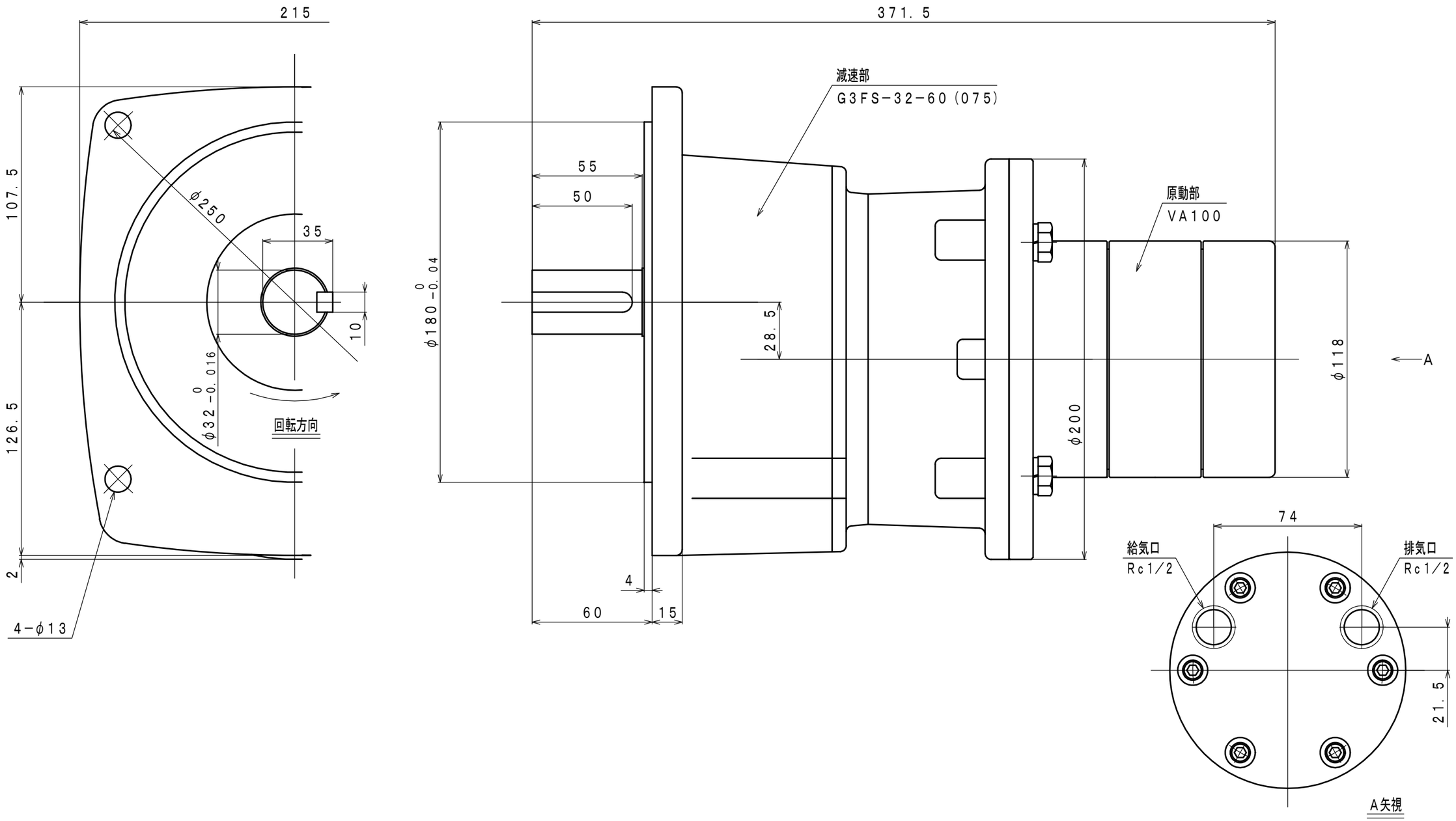
215
371.5
107.5
126.5
2
φ250
35
10
φ32 0 −0.016
回転方向
4−φ13
減速部
G3FS−32−60(075)
55
50
φ180 0 −0.04
28.5
4
60
15
原動部
VA100
φ200
φ118
A
74
給気口
Rc1/2
排気口
Rc1/2
21.5
A矢視