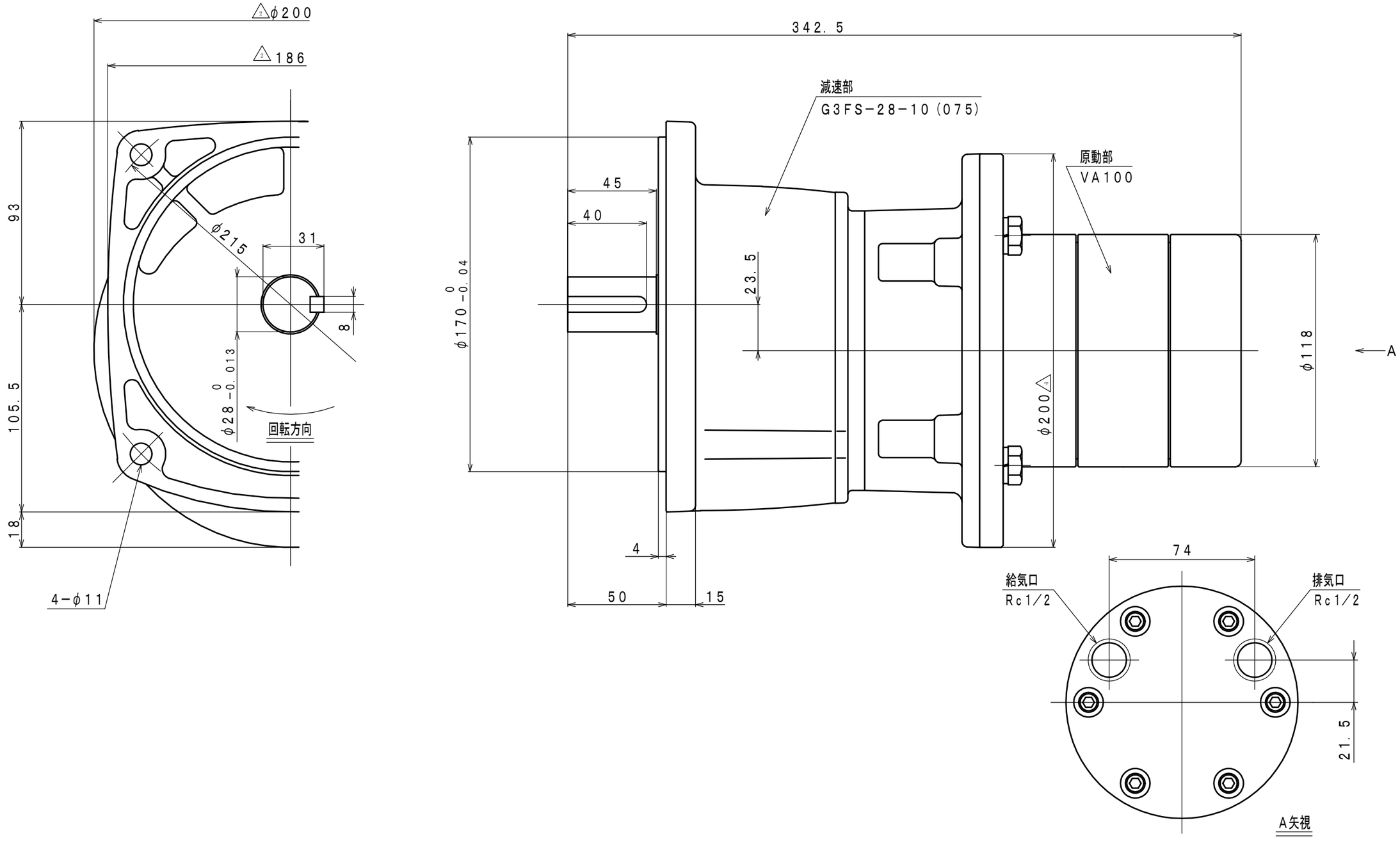
φ200
186
93
105.5
18
φ215
31
8
φ28 0 −0.013
回転方向
4−φ11
342.5
減速部
G3FS−28−10(075)
原動部
VA100
45
40
φ170 0 −0.04
23.5
φ200
φ118
A
4
50
15
74
給気口
Rc1/2
排気口
Rc1/2
21.5
A矢視