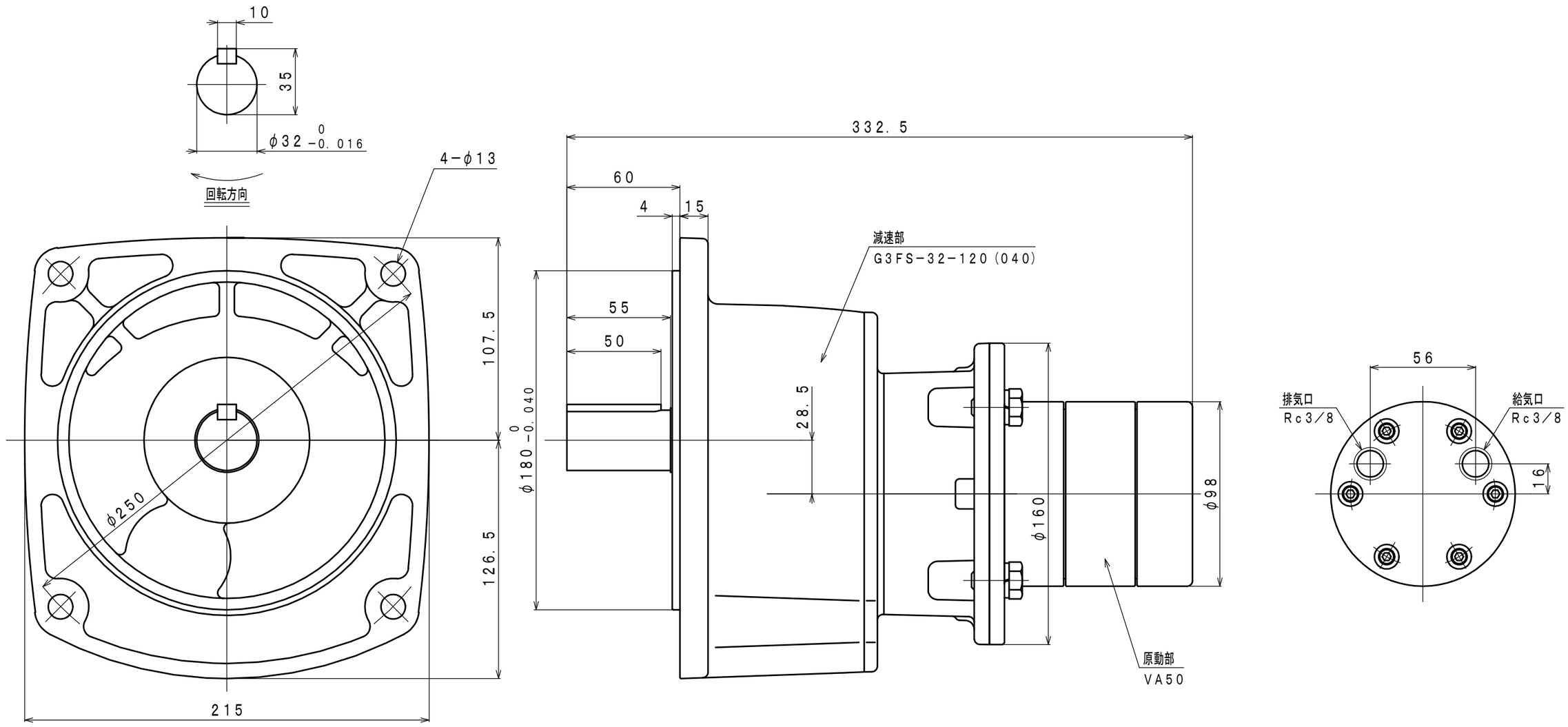
10
35
φ32 0 −0.016
回転方向
4−φ13
107.5
126.5
φ250
215
332.5
60
4
15
55
50
φ180 0 −0.040
28.5
減速部
G3FS−32−120(040)
φ160
φ98
原動部
VA50
56
排気口
Rc3/8
給気口
Rc3/8
16