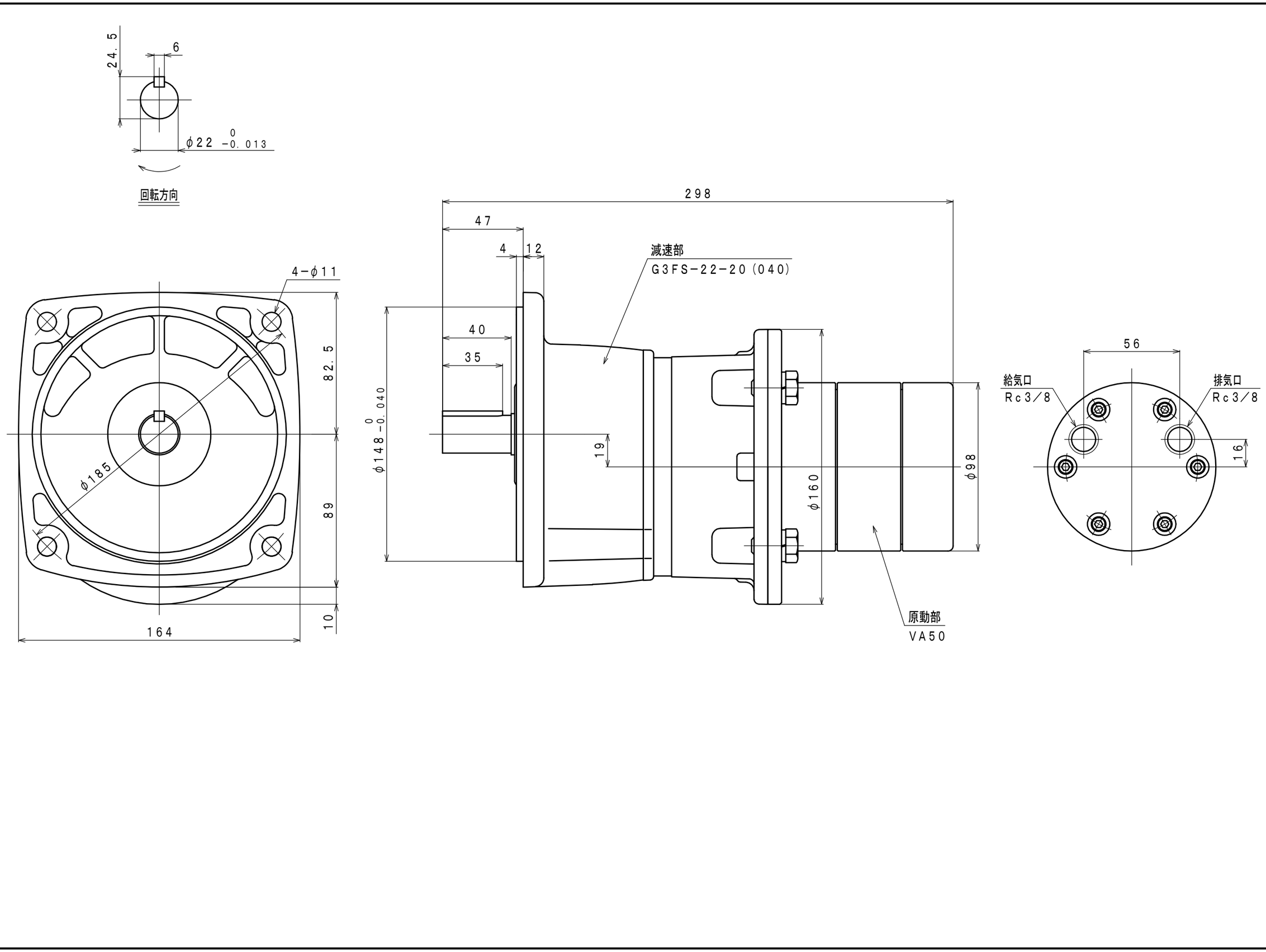
24.5
6
φ22 0 -0.013
回転方向
298
47
4
12
減速部
G3FS-22-20(040)
4-φ11
40
35
φ148 0 -0.040
82.5
φ185
89
10
164
19
φ160
φ98
原動部
VA50
56
給気口
Rc3/8
排気口
Rc3/8
16