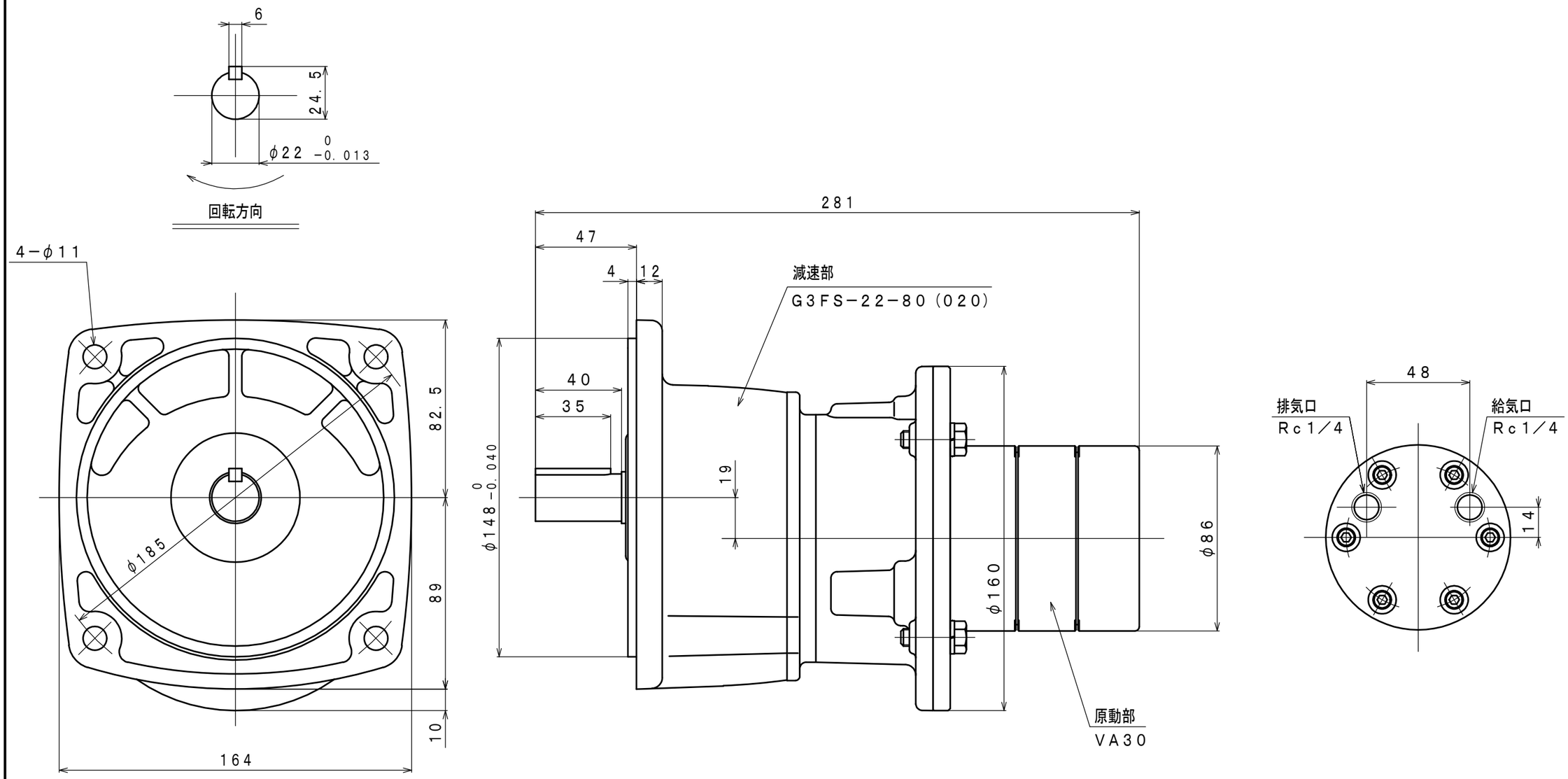
6
24.5
φ22 0 −0.013
回転方向
4−φ11
82.5
φ185
89
10
164
281
47
4
12
減速部
G3FS−22−80（020）
40
35
φ148 0 −0.040
19
φ160
φ86
原動部
VA30
48
排気口
Rc1／4
給気口
Rc1／4
14