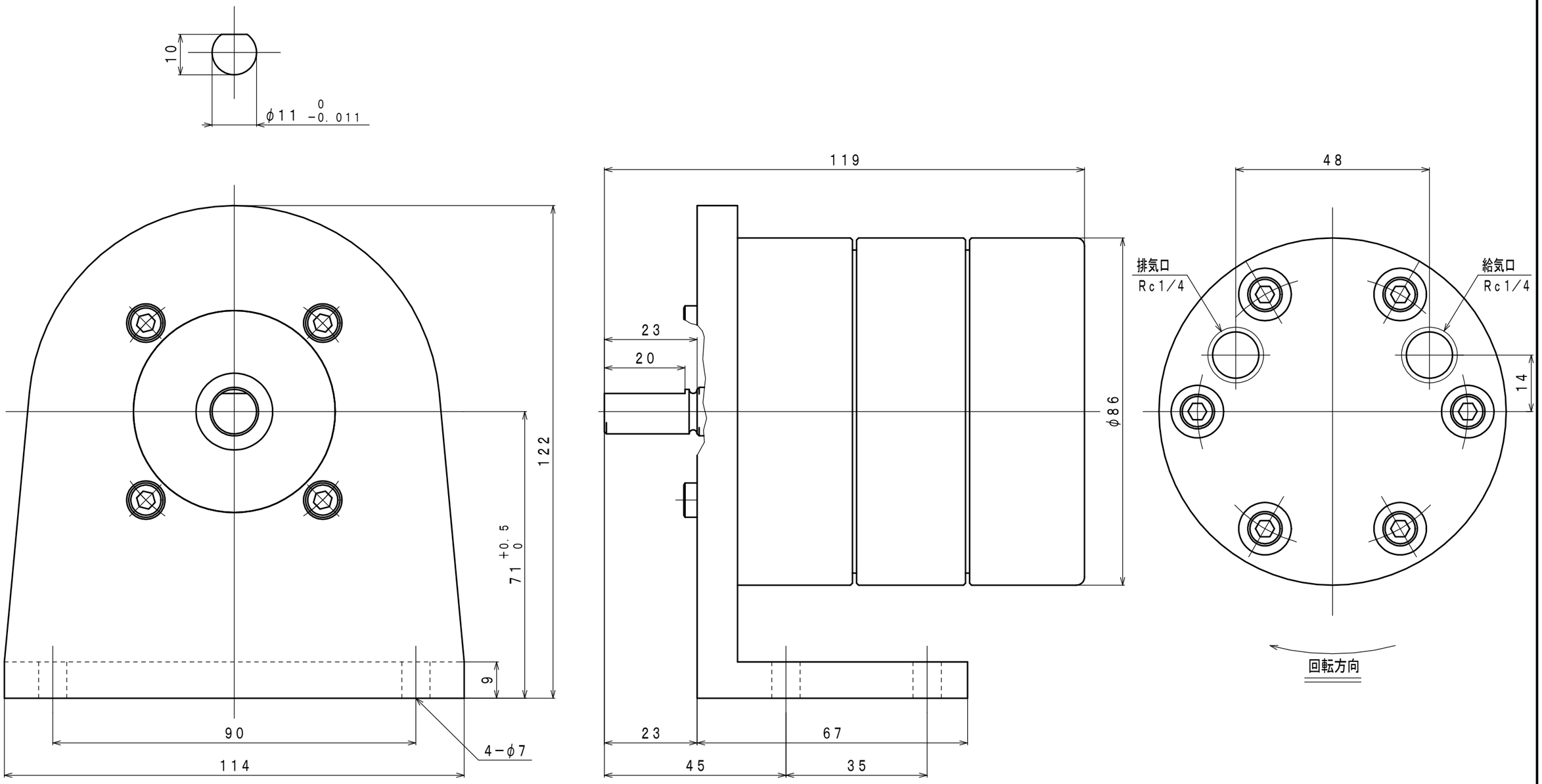
10
φ11 0 −0.011
119
48
排気口
Rc1/4
給気口
Rc1/4
23
20
14
φ86
122
71 +0.5 0
9
90
114
4−φ7
23
67
45
35
回転方向