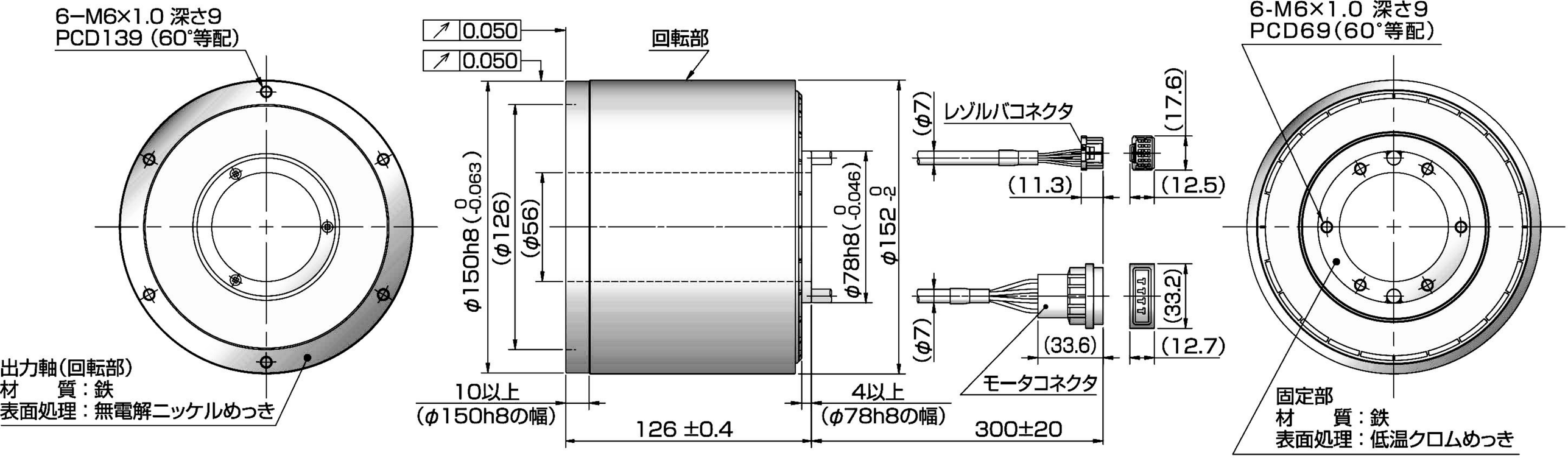
6−M6×1.0 深さ9
PCD139 (60°等配)
0.050
0.050
回転部
φ150h8(0 -0.063)
(φ126)
(φ56)
φ78h8(0 -0.046)
φ152 0 -2
(φ7)
レゾルバコネクタ
(11.3)
(17.6)
(12.5)
(φ7)
(33.6)
(33.2)
(12.7)
モータコネクタ
6-M6×1.0 深さ9
PCD69(60°等配)
出力軸(回転部)
材　　質：鉄
表面処理：無電解ニッケルめっき
10以上
(φ150h8の幅)
4以上
(φ78h8の幅)
126 ±0.4
300±20
固定部
材　　質：鉄
表面処理：低温クロムめっき