部位　05　インテーク

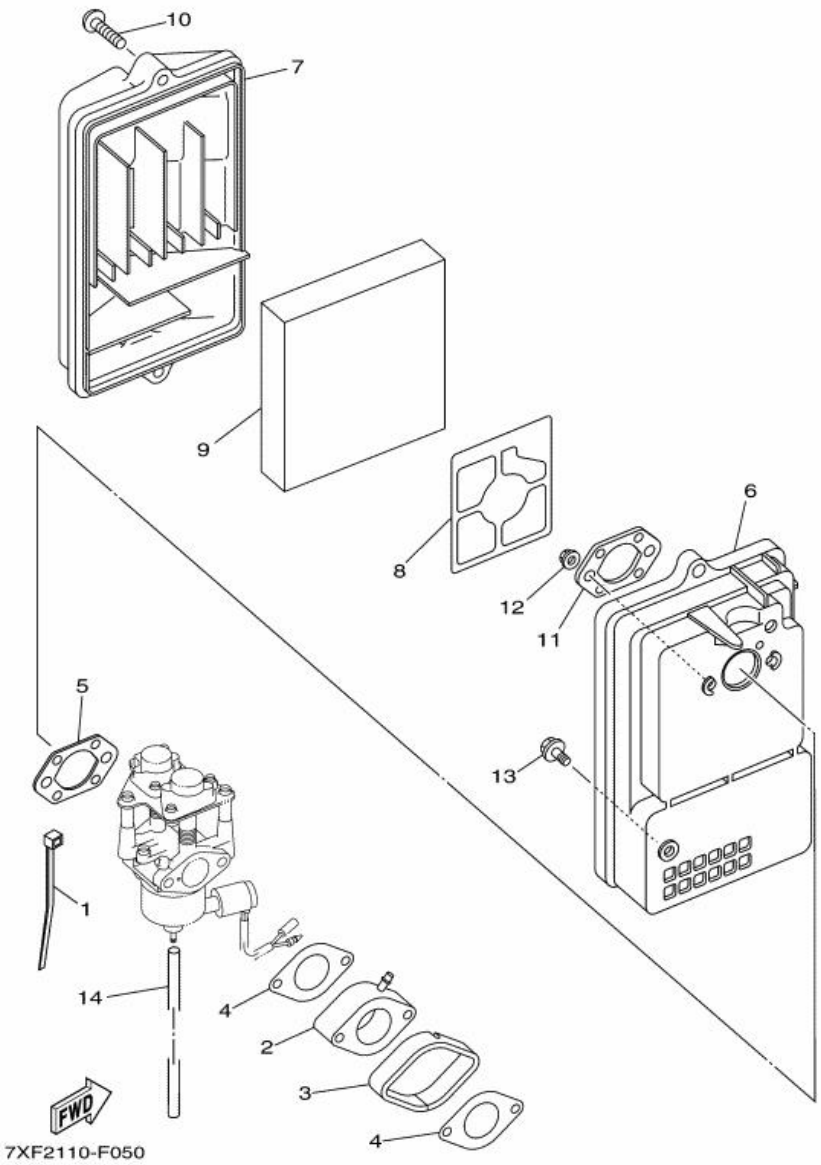

Ref番号	部品番号	部品名称 備考	個数	ニュース	適用号機
1	7CN-H7188-00	バインダ	1		
2	7CT-E3596-00	ジヨイント,キヤブレタ 2	1		
3	7CU-E3593-10	ダンパ	1		
4	7CT-E3557-00	ガスケツト	2		
5	7CT-E3567-10	ガスケツト	1		
6	7CT-E4411-10	ケース,エアクリーナ 1	1		
7	7CT-E4412-00	キヤツプ,クリーナケース 1	1		
8	7CT-E4468-00	プレート,エレメントフイツテイング	1		
9	7CT-E4451-00	エレメント,エアクリーナ	1		
10	7CT-E4429-00	スクリユ	2		
11	7CT-E4477-20	プレート	1		
12	95707-08500	ナツト,フランジ	2		
13	95807-06016	ボルト,フランジ	1		
14	7XF-14148-00	パイプ	1		

Copyright(C) 2014 YAMAHA MOTOR CO. LTD. JAPAN All rights reserved

部位　05　インテーク

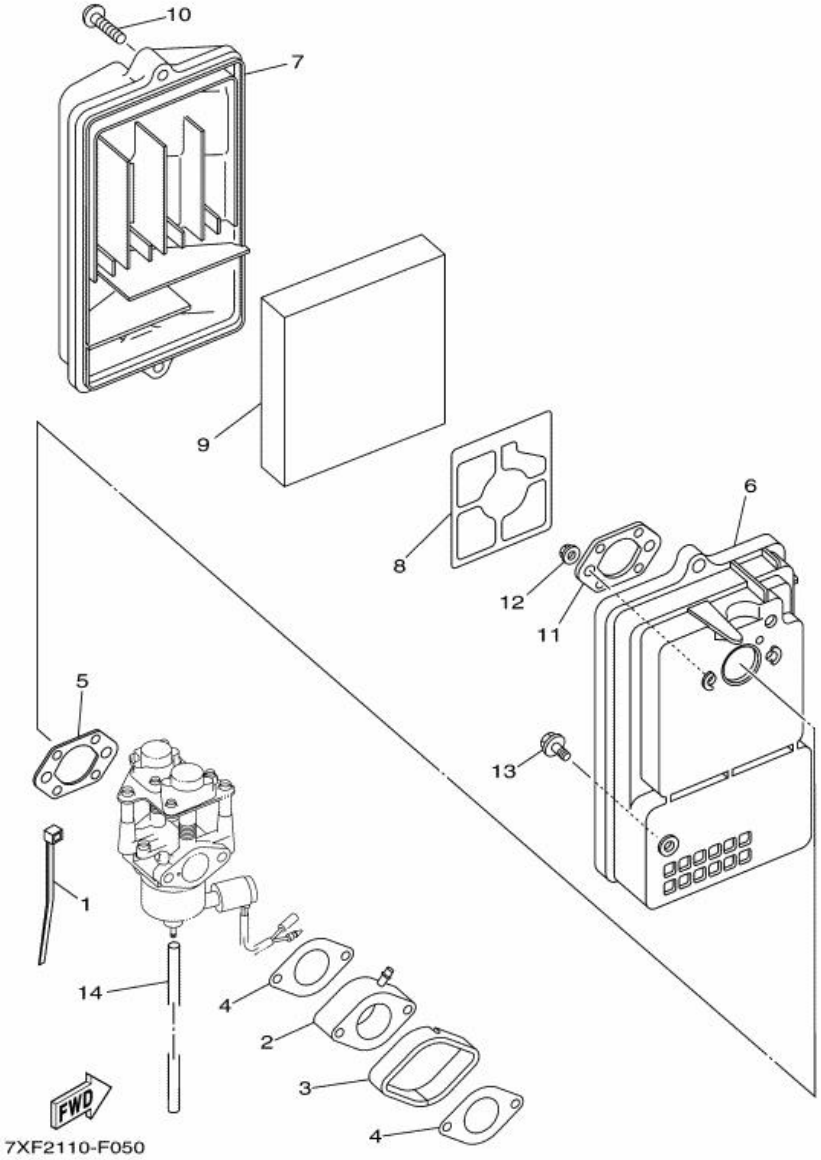

Copyright(C) 2014 YAMAHA MOTOR CO. LTD. JAPAN All rights reserved