部位　01　シリンダ

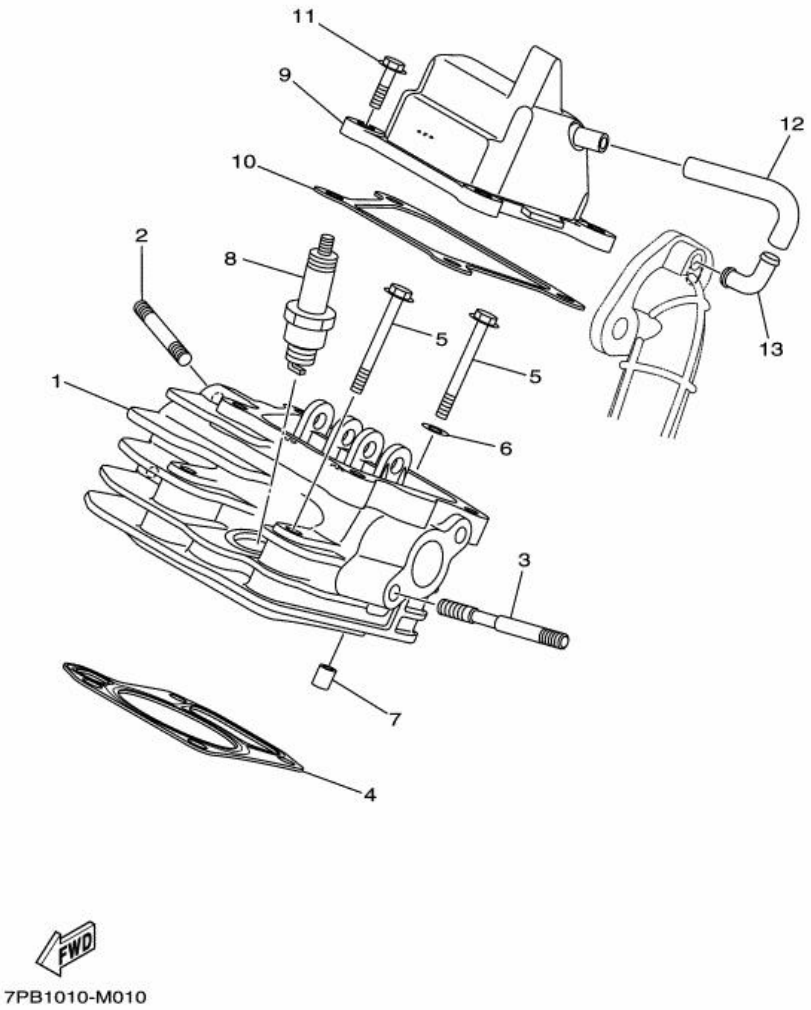

Ref番号	部品番号	部品名称 備考	個数	ニュース	適用号機
1	7DX-E1111-01	ヘツド,シリンダ 1	1		
2	95602-06615	ボルト,スタツド	2		
3	7DX-E1179-00	ボルト,スタツド	2		
4	7CY-E1181-00	ガスケツト,シリンダヘツド 1	1		
5	95822-06050	ボルト,フランジ	4		
6	92902-06200	ワツシヤ	2		
7	99530-08012	ピン,ダウエル	2		
8	94703-00198	プラグ,スパーク (NGK BPR6HS)	1		
9	7DX-E1190-00	カバー,シリンダヘツド 1	1		
10	7DX-E1351-00	ガスケツト,シリンダ	1		
11	95822-06016	ボルト,フランジ	4		
12	7DX-E1166-00	パイプ,ブリーザ 1	1		
13	7DX-E111J-00	パイプ 1	1		

Copyright(C) 2014 YAMAHA MOTOR CO. LTD. JAPAN All rights reserved