部位　01　シリンダ

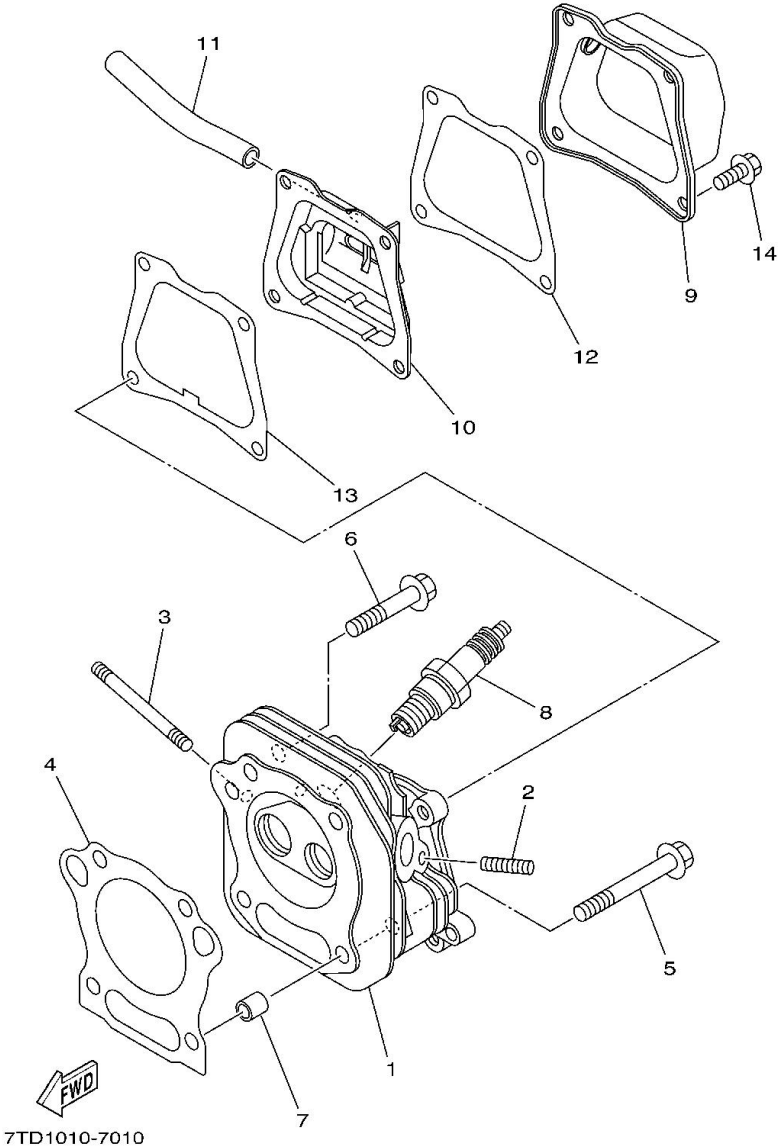

Ref番号	部品番号	部品名称 備考	個数	ニュース	適用号機
1	7CN-E1121-01	ヘッド,シリンダ 2	1		
2	95602-06615	ボルト,スタッド	2		
3	7CN-E1179-00	ボルト,スタッド	2		
4	7CN-E1181-01	ガスケット,シリンダヘッド 1	1		
5	95822-08065	ボルト,フランジ	2		
6	95822-08045	ボルト,フランジ	2		
7	99530-10114	ピン,ダウエル	2		
8	94703-00331	プラグ,スパーク(NGK BPR4ES)	1		
9	7CN-E1191-00	カバー,シリンダヘッド 1	1		
10	7CN-E1160-00	ブリーザアセンブリ	1		
11	90445-13800	ホース	1		
12	7CN-E1169-02	ガスケット,ブリーザカバー	1		
13	7CN-E1193-00	ガスケット,ヘッドカバー 1	1		
14	95822-06012	ボルト,フランジ	4		

Copyright(C) 2014 YAMAHA MOTOR CO. LTD. JAPAN All rights reserved

部位　01　シリンダ

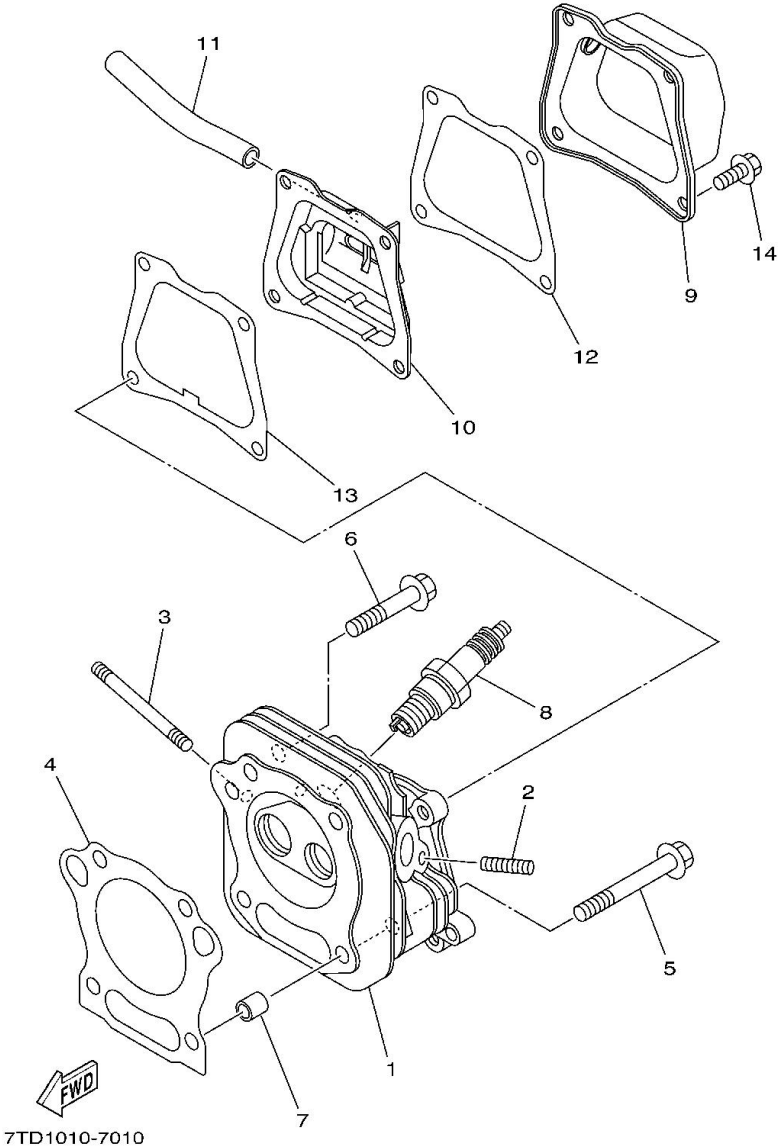

Copyright(C) 2014 YAMAHA MOTOR CO. LTD. JAPAN All rights reserved