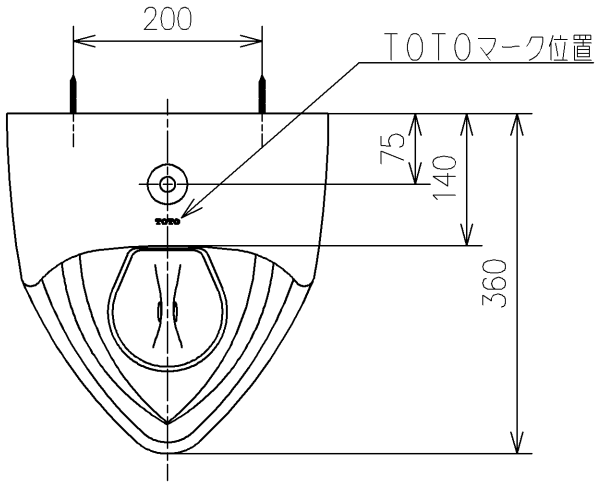

＜付属品＞

目皿	x 1
給水接続ユニット	x 1
固定片	x 2
固定ボルトユニット	x 2
化粧キャップ	x 2
説明書類	x 1

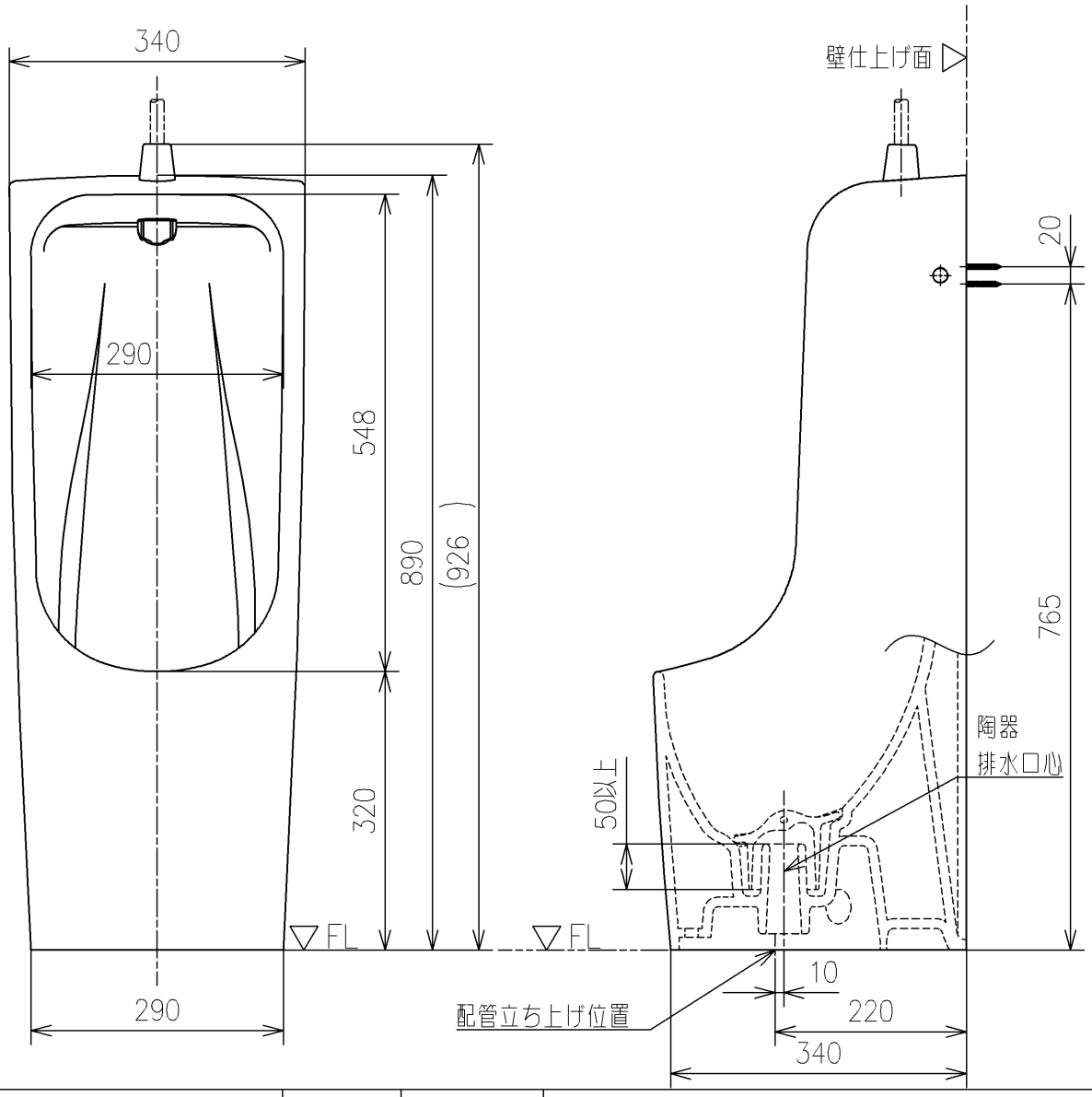

TOTO		単位 mm	名称 床置床排水小便器
製図 米	検図 稲垣 新川	日付 19/03/20	尺度 1：8
備考 小形			品番 U508C
			図番 U508C=D2
A4			ページNo . 1/1 (改)