部位　13　ゼネレ-タ

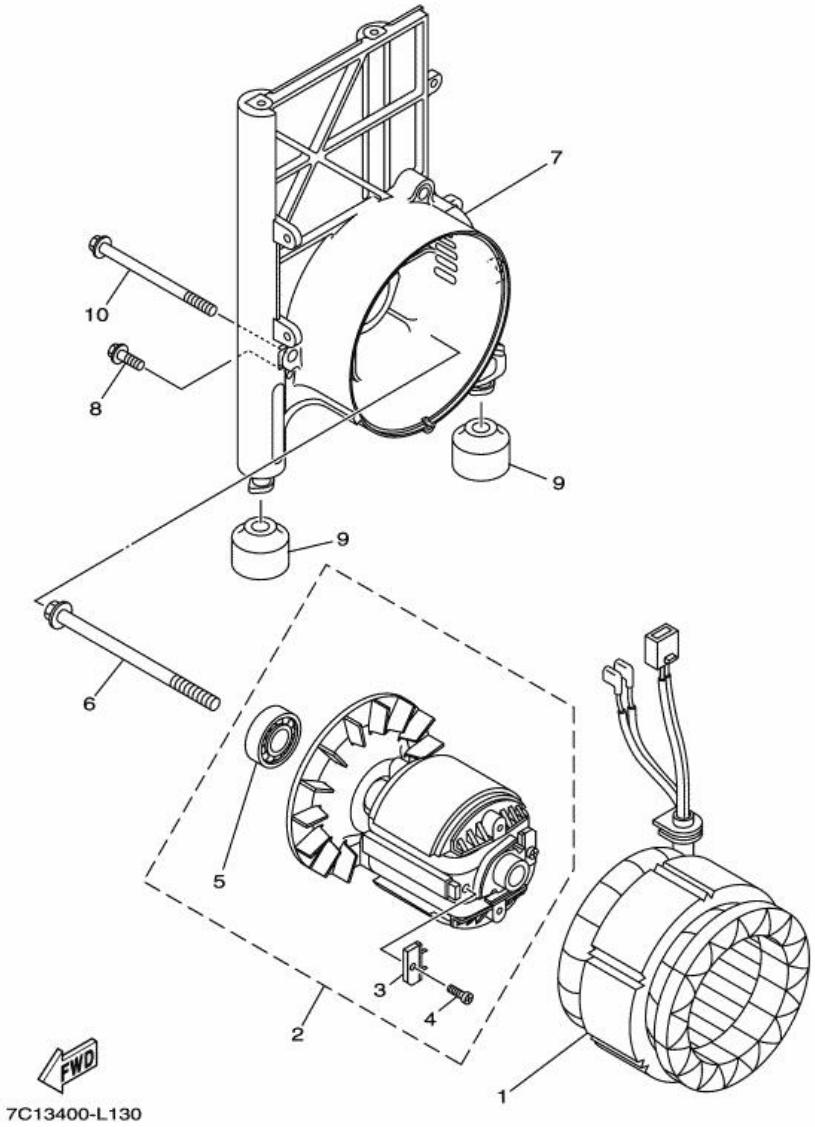

Ref番号	部品番号	部品名称 備考	個数	ニュース	適用号機
1	7C1-H7150-00	ステータアセンブリ UR 100V-60HZ	1		
	7C1-H7150-10	ステータアセンブリ UR 100V-50HZ	1		
2	7C1-H7160-00	ロータアセンブリ	1		
3	7C2-H7105-00	. レクチフアイヤアセンブリ 1	2		
4	97702-30510	. スクリユ,タツピング	2		
5	93306-253X4	. ベアリング	1		
6	95822-08160	ボルト,フランジ	1		
7	7C1-H7131-00	フレーム,リヤ	1		
8	95880-06012	ボルト,フランジ	1		
9	7XC-F2891-21	インシユレータ,マウンテイング	2		
10	95822-06130	ボルト,フランジ	3		

Copyright(C) 2014 YAMAHA MOTOR CO. LTD. JAPAN All rights reserved