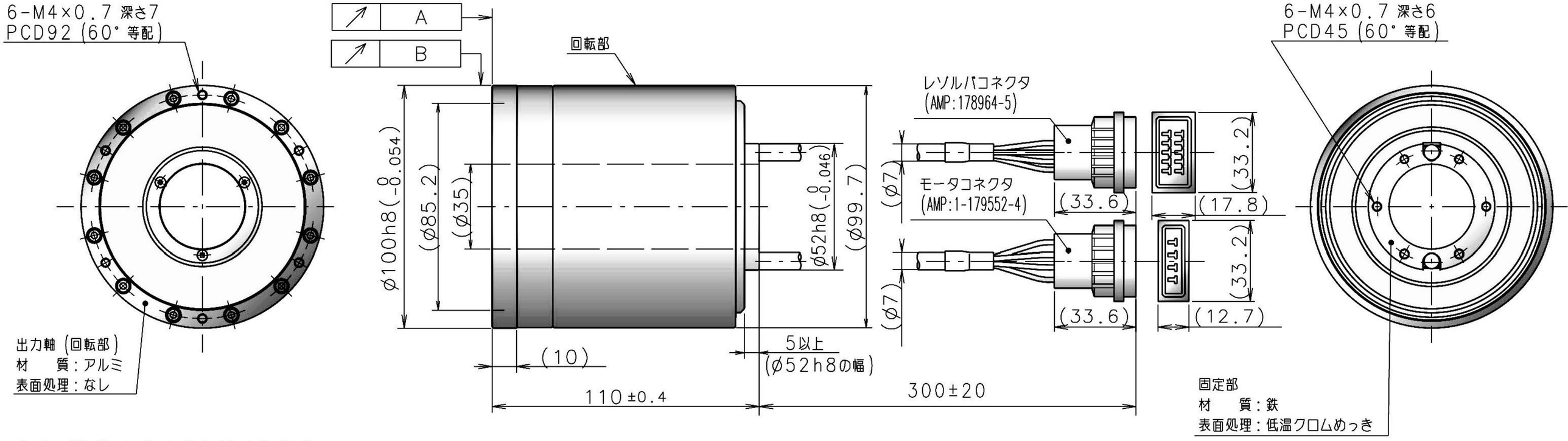
6-M4×0.7 深さ7
PCD92 (60° 等配)
A
B
回転部
φ100h8(-0.054/0)
(φ85.2)
(φ35)
φ52h8(-0.046/0)
(φ99.7)
(10)
5以上
(φ52h8の幅)
110±0.4
300±20
レゾルバコネクタ
(AMP:178964-5)
モータコネクタ
(AMP:1-179552-4)
(φ7)
(33.6)
(33.2)
(17.8)
(12.7)
6-M4×0.7 深さ6
PCD45 (60° 等配)
出力軸 (回転部)
材　質:アルミ
表面処理:なし
固定部
材　質:鉄
表面処理:低温クロムめっき