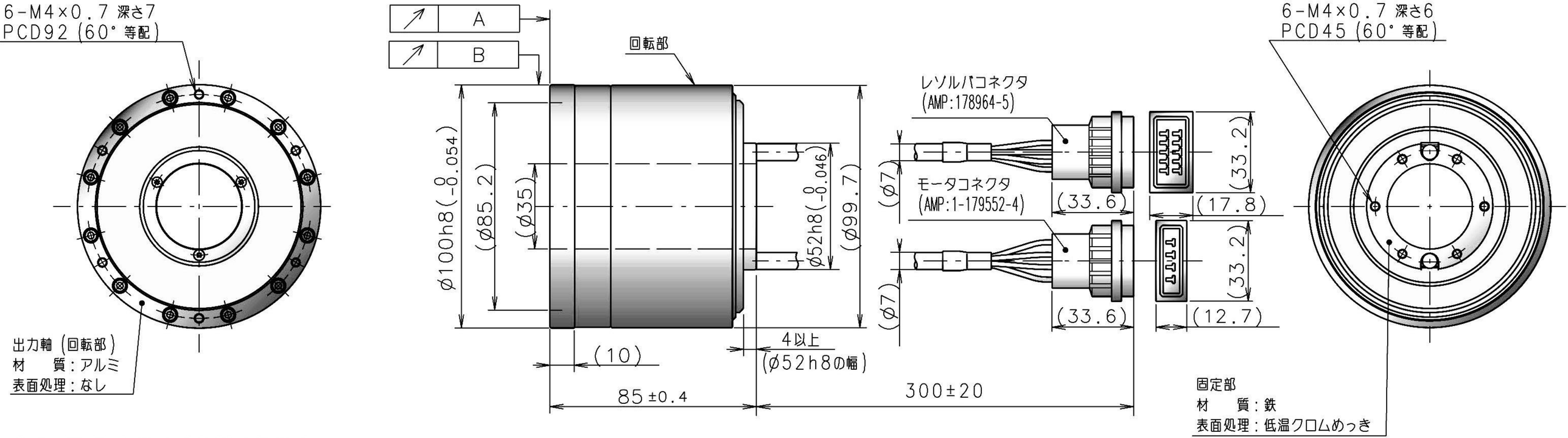
6-M4×0.7 深さ7
PCD92 (60° 等配)
出力軸 (回転部)
材　質：アルミ
表面処理：なし
A
B
回転部
φ100h8(-0/-0.054)
(φ85.2)
(φ35)
φ52h8(-0/-0.046)
(φ99.7)
(10)
4以上
(φ52h8の幅)
85±0.4
300±20
レソルバコネクタ
(AMP:178964-5)
モータコネクタ
(AMP:1-179552-4)
(φ7)
(33.6)
(33.2)
(17.8)
(12.7)
6-M4×0.7 深さ6
PCD45 (60° 等配)
固定部
材　質：鉄
表面処理：低温クロムめっき