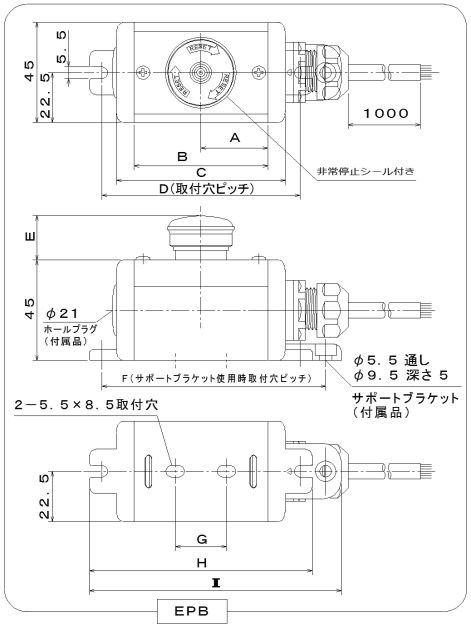

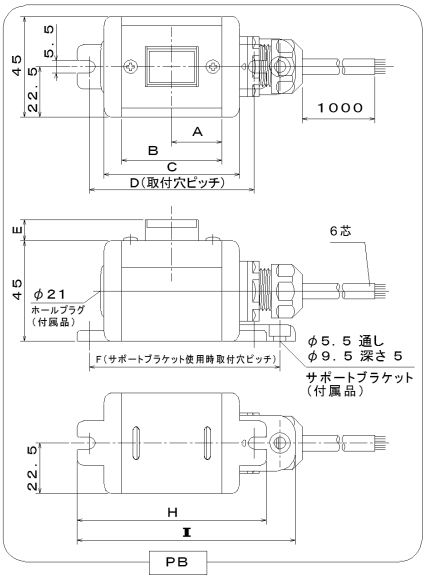

配線色						
	1	2	3	4	5	6
接点	COM	L+	a1 (c1)	a2		b1-A
線色	白	茶	黒	青	桃	緑
	7	8	9	10	11	12
接点	b1-B	b2-A	b2-B	L1		
線色	赤	橙	灰	黄	空	若葉

青/桃/橙/灰/空/若葉は VCTF 0.3sq-12Cのみ

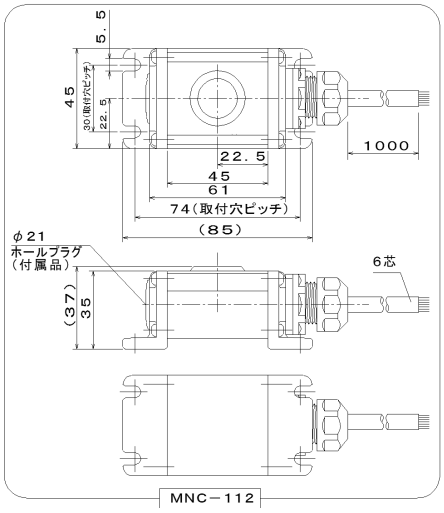

型式	参照図	寸法値 [mm]									ケーブル芯数
		A	B	C	D	E	F	G	H	I	
MNC-101	EPB	30	60	76	89	20	100.5	23	100	113	6
MNC-102											
MNC-103											
MNC-107		30	60	76	89	20.6	100.5	23	100	113	12
MNC-108											
MNC-109											
MNC-104	PB	22.5	45	61	74	9.5	85.5	−	85	98	6
MNC-106											
MNC-111											