取扱説明書

モノタロウ 樹脂製ワゴン3段 (Φ100・ステップストッパー付きキャスター搭載)

最大積載量80kg(一段)

注文コード	色
31998707	黒
31998716	白

このたびは、樹脂製ワゴン3段(Φ100・ステップストッパー付きキャスター搭載)をお買い上げいただき、まことにありがとうございます。
ご使用前に本書を必ずお読みのうえ、正しく安全にご使用ください。

⚠警告 この表示内容を無視して誤った使い方をした場合は死亡や重症などの重大な傷害に結びつく可能性があります。

- ●積載量以上の荷物を置かないでください。
- ●足をかけたり、よじ登ったりしないでください。
- ●不安定な場所に置かないでください。

⚠注意 この表示内容を無視して誤った使い方をした場合は人的傷害や製品の破損、その他の物的損害へつながる可能性があります。

- ●作業台や運搬車として使用しないでください。
- ●火気の近くに置かないでください。
- ●取付ネジがゆるんでいたり、外れた状態で使用しないでください。
- ●子供の手の触れる場所に置かないでください。
- ●変形、破損をした場合は使用しないでください。
- ●壊れやすいものや危険物、薬品などは置かないでください。
- ●傾斜地では使用しないでください。
- ●偏った収納はしないでください。
- ●改造や分解はしないでください。

組立手順

1 ハンドルに樹脂スリーブを取付けて上トレーに差込む。
下から平ワッシャーとネジで固定する。

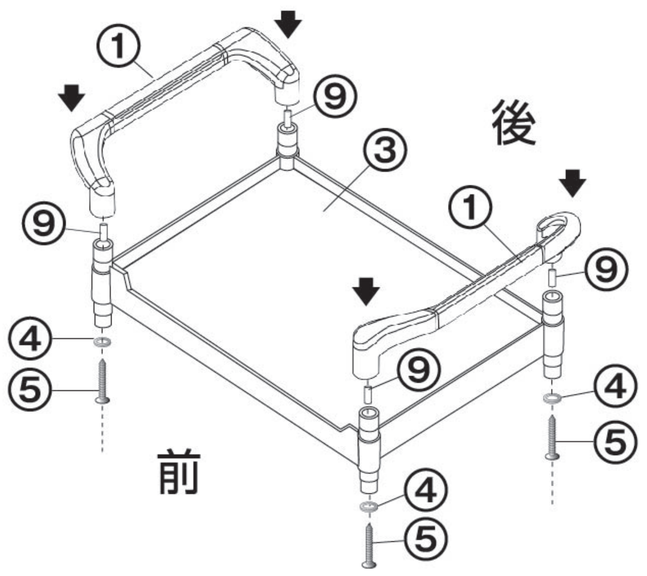

2 ゴムハンマー等を使用してパイプを下トレーに取付ける。

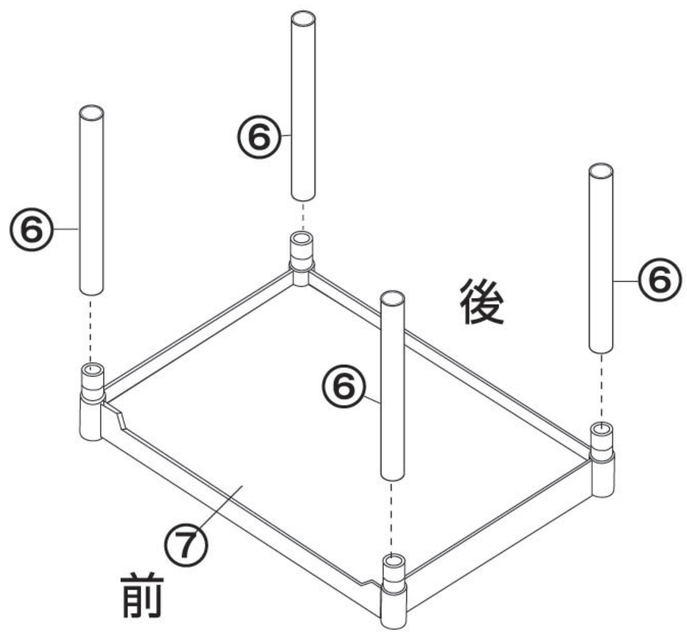

3 ゴムハンマー等を使用してパイプを中トレーに取付ける。

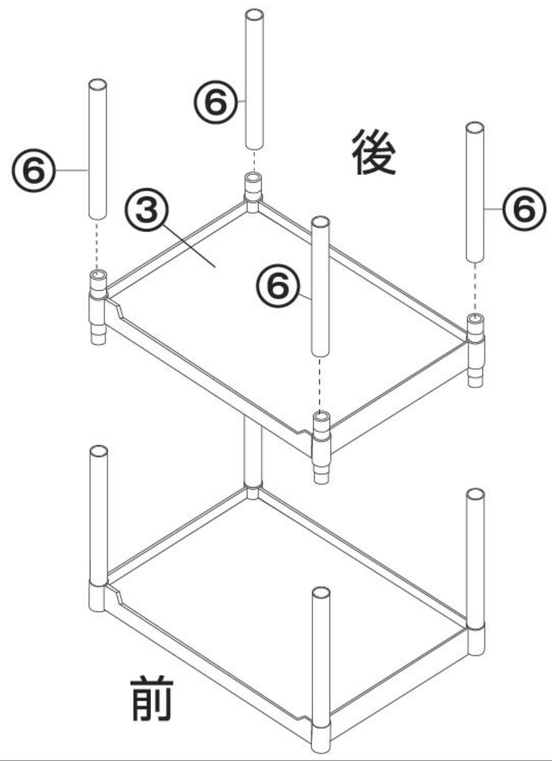

4 ゴムハンマー等を使用して上トレーを取付ける。

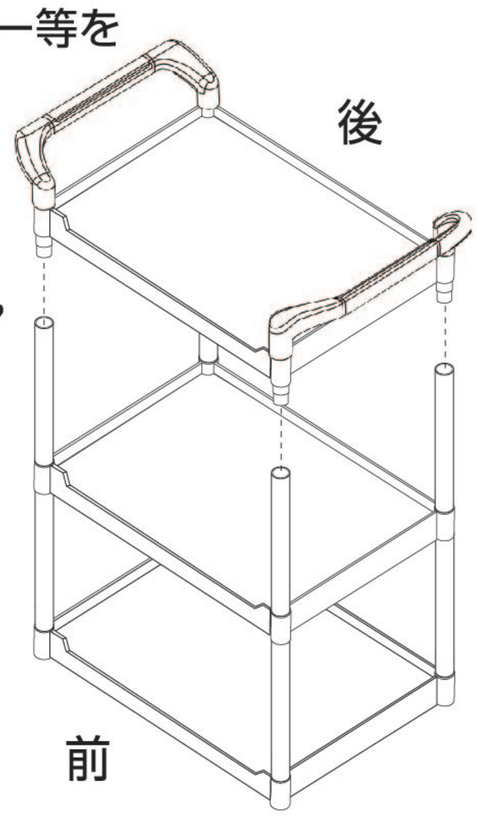

5 スパナを使ってキャスターを取付ける。

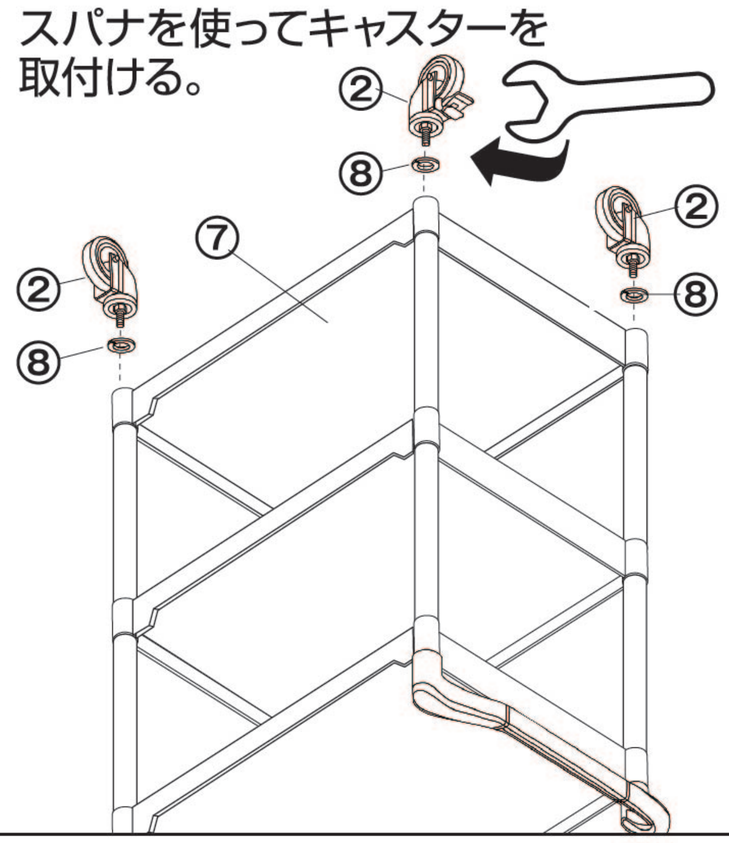

6 完成。

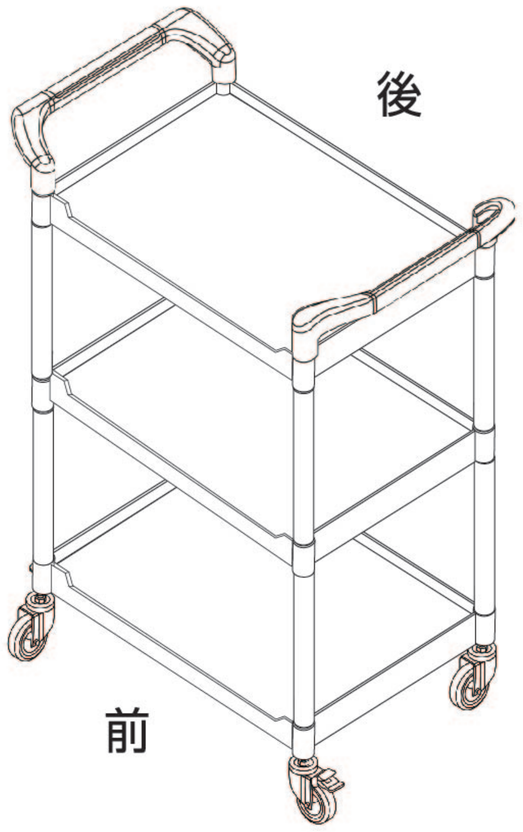

部品リスト

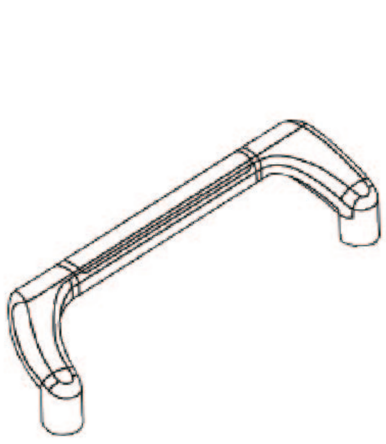

①ハンドル×2

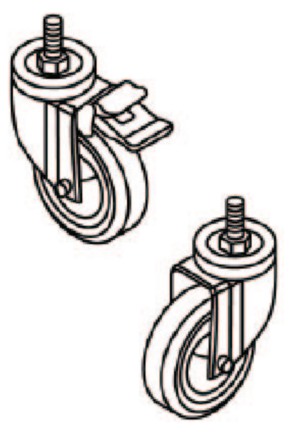

②キャスター ×各2

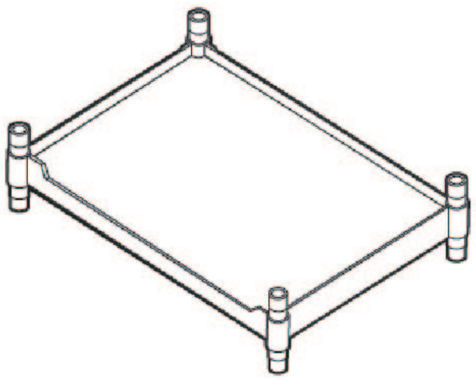

③上トレー×1
中トレー×1

④平ワッシャー×4

⑤ネジ×4

⑥パイプ×8

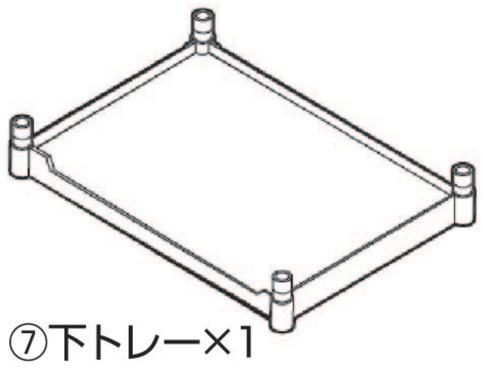

⑦下トレー×1

⑨樹脂スリーブ ×4

⑧ワッシャー×4

スパナ×1

株式会社 MonotaRO https://www.monotaro.com/ TEL:0120-443-509

MADE IN TAIWAN
作成日2019.01.30
BJABDA