取扱説明書

モノタロウ デジタル温度計(表面温度用)

注文コード：68283793

このたびは、デジタル温度計(表面温度用)をお買い上げいただき、誠に有難うございます。
ご使用前に本書を必ずお読みのうえ、正しく安全にご使用ください。
本器がお手元に届きましたら、輸送中において異常または破損がないか点検してからご使用ください。

外部寸法図

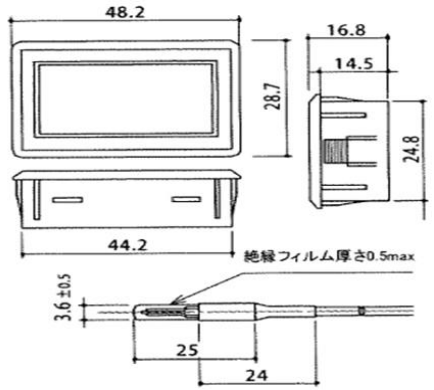

安全について

本器を安全にご使用いただくために、また機能を十分に活用していただくために、下記の注意事項をお守りください。

⚠ 危険

この機器は安全規格に従って、設計され、試験し、安全な状態で出荷されています。測定方法を間違えると人身事故や機器の故障につながる可能性があります。取扱説明書を熟読し十分に内容を理解してから操作してください。

安全記号

使用者は、取扱説明書内の⚠ マークのあるところは、必ず読み注意する必要があることを示します。
使用者は、機器上に表示されている⚠ マークのところについて、取扱説明書の⚠ マークの該当箇所を参照し、機器の操作をしてください。

取扱説明書の注意事項には、重要度に応じて以下の表記がされています。

⚠ 危険　操作や取扱いを誤ると、使用者が死亡または重傷につながる危険性が極めて高いことを意味します。

⚠ 警告　操作や取扱いを誤ると、使用者が死亡または重傷につながる可能性があることを意味します。

⚠ 注意　操作や取扱いを誤ると、使用者が傷害を負う場合または機器を損傷する可能性があることを意味します。

使用上の注意

この取扱説明書には本器を安全に操作し、安全な状態に保つのに要する情報や注意事項が記載されています。本器を使用する前に、下記の安全に関する事項をよくお読みください。

⚠ 警告

・腐食性ガスや爆発性ガスが発生する場所では使用しないでください。本器の破損もしくは、爆発事故を誘発する可能性があります。

⚠ 注意

・直射日光や高温多湿、結露するような環境下での、保存や使用はしないでください。変形、絶縁劣化を起こし使用できなくなります。
・本器は本体も、センサも防水ではありません。水中に没したり、水洗い等はしないでください。故障の原因となります。
・本器の使用環境および設置場所は使用温度範囲0℃～70℃湿度は70%以下の屋内です。
・本器の損傷を防ぐため、運搬および取扱いの際は振動、衝撃を避けてください。特に落下などによる衝撃に注意してください。本器を破損します。
・強力な電磁波を発生するもの、または帯電しているものの近くで使用しないでください。誤動作の原因となります。
・断線による故障を防ぐため、リード線の付け根を折ったり引っ張ったりして使用しないでください。誤動作の原因となります。特に、センサを固形物へ突き刺したりしないでください。

・センサ部や液晶表示部はガラスでできていますので、破損やケガを避けるため、強い衝撃などを与えないでください。
・センサは-50℃～+90℃の範囲内でご使用ください。
ただし測定範囲内であっても、水及びお湯の測定は出来ませんのでご注意ください

仕様

センサ：サーミスタ
測定温度範囲：-40℃～+95℃
分解能：0.1℃
精度：±1℃(0～40℃)　±2℃(-40～0℃、40～95℃)
測定周期：約2秒
電源：付属LR-44ボタン電池×1(モニター電池)
使用環境温湿度：温度0～40℃湿度80%以下
保存環境温度：-20～60℃
　＊使用、保存共に結露のないこと
寸法：本体48.2(W)×28.7(H)×16.8(D)mm　センサ約1.5m
重量：約22ｇ
＊注意本体及びセンサ部は防水構造ではありませんので、
　結露・水没させないで下さい。

使用方法

パソコンのCPUの温度測定の場合

①測定したいパソコンのＣＰＵ周辺や電子部品にセンサを固定して下さい。固定時に付属のアルミテープを使用する際は、配線などがショートしない様に注意して下さい。
②リード線が長すぎて邪魔になる場合は、適当にコイル状に巻いて差し支えありません。
③モジュールを見易い水のかからない場所に設置しご使用下さい。

その他表面温度測定の場合

④センサを水のかからない所に付属のアルミテープで固定して下さい。
⑤リード線が長すぎて邪魔になる場合は、適当にコイル状に巻いて差し支えありません。
⑥モジュールを見易い水のかからない場所に設置しご使用下さい。
⑦センサ部は硝子素子ですので強い締め付けはしないで下さい。
⑧空調用としての使用は故障の原因となるおそれがあります。

MADE IN TAIWAN

株式会社 MonotaRO
http://www.monotaro.com/
TEL:0120-443-509